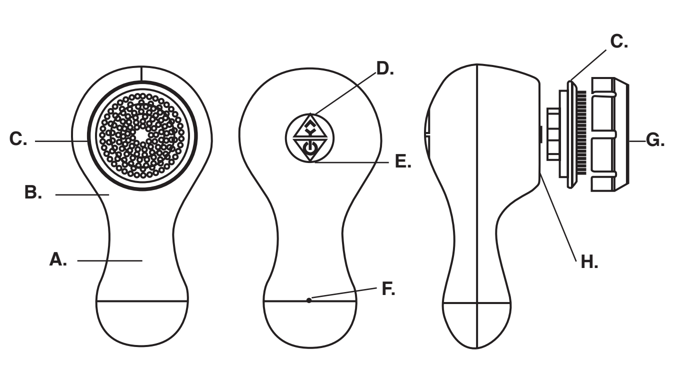

Fig 1.

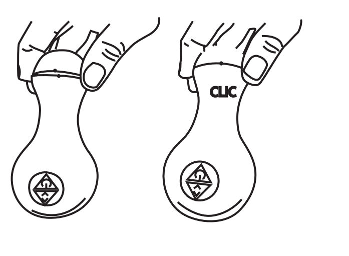

Fig 2.

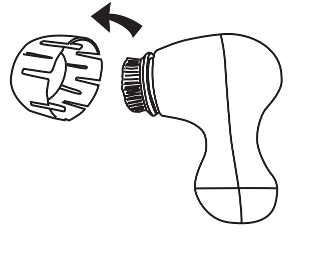

Fig 3.

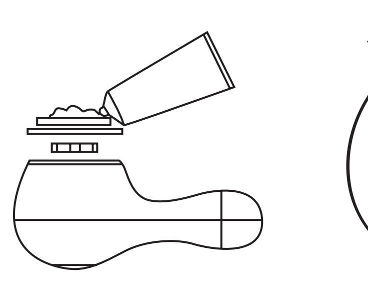

Fig 4.

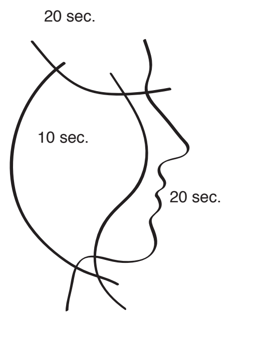
20 sec.
10 sec.
20 sec.

Fig 5.

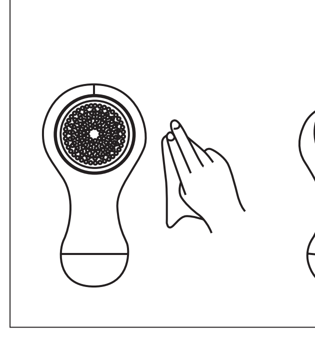

Fig 6.

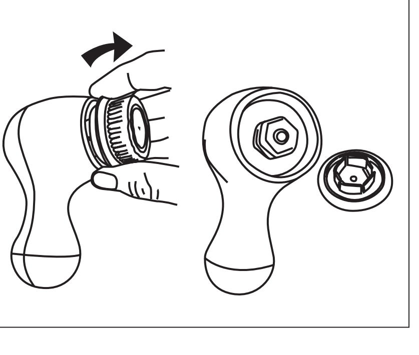

ESPAÑOL ES

- **Leer atentamente este folleto de instrucciones antes de poner el aparato en marcha y guardarlo para posteriores consultas. La no observación y cumplimiento de estas instrucciones pueden comportar como resultado un accidente.**

CONSEJOS Y ADVERTENCIAS DE SEGURIDAD

- Este aparato pueden utilizarlo niños con edad de 8 años y superior y personas con capacidades físicas, sensoriales o mentales reducidas o falta de experiencia y conocimiento, si se les ha dado la supervisión o formación apropiadas respecto al uso del aparato de una manera segura y comprenden los peligros que implica.
- Este aparato no es un juguete. Los niños deben estar bajo vigilancia para asegurar que no jueguen con el aparato.
- La limpieza y el mantenimiento a realizar por el usuario no deben realizarlos los niños sin supervisión.
- Este producto está diseñado para un uso exclusivamente personal, para una máxima higiene no lo comparta con otras personas.
- No utilizar en caso de piel agrietada, piel irritada ni sobre heridas abiertas
- No utilizar después de haber tomado el sol
- No utilizar el aparato si ha caído, si hay señales visibles de daños, o si existe fuga.
- Este aparato está pensado únicamente para un uso doméstico, no para uso profesional o industrial.
- Guardar este aparato fuera del alcance de los niños y/o personas con capacidades físicas, sensoriales o mentales reducidas o falta de experiencia y conocimiento
- Toda utilización inadecuada, o en desacuerdo con las instrucciones de uso, puede comportar peligro, anulando la garantía y la responsabilidad del fabricante.

DESCRIPCIÓN

A Zona de agarre
B Cuerpo
C Cepillo de limpieza
D Selección de velocidades
E Botón marcha/paro.
F Alojamiento para las pilas (no incluidas)
G Tapa protectora del cepillo
H Eje de colocación del cepillo

MONTAJE DE LAS PILAS

- Retirar la tapa del compartimiento de la pila/s, girándola hacía un lado (F)
- Inserte dos pilas alcalinas AAA (1,5 V) en su alojamiento, situado en el cuerpo principal del aparto (B), respetando la polaridad indicada. Asegúrese que sus manos y el aparato están secos cuando reemplace la pila.
- Cerrar de nuevo la tapa del compartimiento de la pila/s (F), haciendo coincidir la marca (pequeño punto en relieve en ambas piezas) y apretar hasta que haga clic. (Fig 1.)
- Advertencia: Durante el proceso de manipulación de la pila, no tocar simultáneamente sus dos polos, ya que provocaría una descarga de parte de su energía almacenada, afectando directamente a su longevidad.

MODO DE EMPLEO

NOTAS PREVIAS AL USO:
- Asegúrese de que ha retirado todo el material de embalaje del producto.
- Retirar la tapa protectora del cepillo (G) (Fig 2.)
- El cepillo de este modelo esta realizado en un material ultra-suave de alta eficiencia, apto para el 90% de las pieles, incluso las más sensibles.
- Diferentes tipos de cepillos, obtienen distintos efectos de limpieza, el cepillo exfoliante, proporciona una limpieza más profunda, indicada para la limpieza semanal de las zonas más grasas (zona T).
- Si la piel está maquillada, eliminar el maquillaje manuablemente antes de usar el cepillo.

USO:
- Humedecer la piel y el cepillo con agua templada.
- Aplicar el producto de limpieza facial sobre la piel o sobre el cepillo, como se prefiera. (Fig 3.)
- Poner el aparato en marcha, accionando el botón marcha/paro.
- Seleccionar la velocidad deseada:
  1 Pieles sensibles: accionar el botón de velocidad (D) una vez
  2 Para pieles normales: accionar el botón de velocidad (D) dos veces
- Deslice suavemente el cepillo por la cara realizando pequeños círculos, empezando por la frente, luego moviéndolo hacía la barbilla y la nariz, y las mejillas. Tiempo aconsejado de uso: 20 segundos para la frente, 10 segundos para cada mejilla, 20 segundos para nariz y barbilla. (Fig 4.)
- Mantener el cepillo a ras de la piel. No apretar demasiado fuerte puede impedir el movimiento y reducir la efectividad.,

UNA VEZ FINALIZADO EL USO DEL APARATO:
- Parar el aparato, accionando el botón marcha/paro.
- Retirar las pilas/baterías del aparato si no se va a usar el aparato en mucho tiempo.
- Limpiar el aparato.

LIMPIEZA
- Limpiar el aparato con un paño húmedo impregnado con unas gotas de detergente y secarlo después. (Fig 5.)
- No utilizar disolventes, ni productos con un factor pH ácido o básico como la lejía, ni productos abrasivos, para la limpieza del aparato.
- No sumergir el aparato en agua u otro líquido, ni ponerlo bajo el grifo.

LIMPIEZA DEL CEPILLO (C)
- Recomendamos reemplazar del cepillo cada 3 meses debido a que con el uso las cerdas se desgastan y son menos efectivas.
- Una vez por semana, extraer el cepillo C del cuerpo A, tirando hacía fuera. Limpiar con agua jabonosa templada para eliminar cualquier residuo. (Fig 6.)

CONSUMIBLES
- En los distribuidores y establecimientos autorizados se podrán adquirir los consumibles (cepillos) para su modelo de aparato.
- Usar siempre consumibles originales, diseñados específicamente para su modelo de aparato.
- Este aparato solo debe usarse con pilas del tipo: 1,5V AAA.

ANOMALÍAS Y REPARACIÓN
- En caso de avería llevar el aparato a un Servicio de Asistencia Técnica autorizado. No intente desmontarlo o repararlo ya que puede existir peligro.

Para las versiones EU del producto y/o en el caso de que en su país aplique:
ECOLOGÍA Y RECICLABILIDAD DEL PRODUCTO
- Los materiales que constituyen el envase de este aparato, están integrados en un sistema de recogida, clasificación y reciclado de los mismos. Si desea deshacerse de ellos, puede utilizar los contenedores públicos apropiados para cada tipo de material.
- El producto está exento de concentraciones de sustancias que se puedan considerar dañinas para el medio ambiente.

¡¡ATENCION!!: Cuando desee desprenderse del aparato, NUNCA lo deposite en la basura, sino que acuda al PUNTO LIMPIO o de recogida de residuos más cercano a su domicilio, para su posterior tratamiento. De esta manera, está contribuyendo al cuidado del medio ambiente.

Este símbolo significa que el producto puede disponer de pilas o baterías en su interior, las cuales deben ser retiradas previamente antes de deshacerse del producto. Recuerde que las pilas/baterías deben depositarse en contenedores especiales autorizados. Y que nunca deben tirarse al fuego.

Este aparato cumple con la Directiva 2006/95/EC de Baja Tensión,con la Directiva 2004/108/EC de Compatibilidad Electromagnética y con la Directiva 2011/65/EU sobre restricciones a la utilización de determinadas sustancias peligrosas en aparatos eléctricos y electrónicos.

ENGLISH EN

- **Read these instructions carefully before using the appliance.**
- **This manual is an integral part of the product. Keep it in a safe place for future reference.**

SAFETY INSTRUCTIONS

- This appliance can be used by children aged from 8 years and above and persons with reduced physical, sensory or mental capabilities or lack of experience and knowledge if they have been given supervision or instructions concerning use of the appliance in a safe way and understand the hazards involved. Children shall not play with the appliance. Cleaning and user maintenance shall not be made by children without supervision.
- This appliance is not a toy. Children must be supervised to ensure that they do not play with the appliance.
- Cleaning and user maintenance should not be performed by children without adult supervision.
- Do not use if cracked skin, irritated skin or on open wounds
- Do not use after taking the sun.
- Do not use the appliance if it has been dropped, if there are visible signs of damage, or if it is leaking.
- This appliance is exclusively for household use and not for industrial use. It is dangerous to use it for any purpose other than the one indicated.
- Save this appliance out of the reach of children and / or persons with reduced physical, sensory or mental abilities or lack of experience and knowledge
- Any misuse or failure to follow the instructions for use renders the guarantee and the manufacturer's liability null and void.

DESCRIPTION

A Grip area
B Body
C Cleaning brush
D Speed selection
E On/off switch
F Battery housing (batteries not included)
G Protective cover for brush
H Brush spindle

ASSEMBLING THE BATTERY/S
- Remove the battery compartment cover by twisting it to the side (F)
- Insert two AAA alkaline batteries (1.5V) into their housing located on the main body of the device (B), respecting the polarity. When replacing the battery make sure your hands and the device are dry.
- Close the battery compartment cover (F) again by lining up the marks (small raised dot on both parts) and pressing until it clicks shut.
- Caution: During the handling of batteries, do not touch both poles at the same time, as this will provoke the partial discharge of the stocked energy therefore affecting longevity.

INSTRUCTIONS FOR USE

BEFORE USE:
- Make sure that all the product's packaging has been removed.
- Take the protective cover off the brush (G). (Fig 2.)
- The brush on this model is made of a highly efficient ultra-soft material, suitable for 90% of skin types, including extremely sensitive skin.
- Different types of brushes produce different cleansing effects, the exfoliating brush provides deeper cleansing, suitable for the weekly cleansing of oilier areas (T zone).
- If you are wearing makeup, remove it manually before using the brush.

USE:
- Use warm water to moisten the skin and the brush.
- Apply the facial cleansing product directly to the skin or on the brush, as you prefer. (Fig 3.)
- Turn the appliance on using the on/off switch.
- Select the desired speed.
  1 Sensitive skins: Press the speed button (D) once.
  2 Normal skins: Press the speed button (D) twice.
- Slide the brush gently over the face making small circles, starting with the forehead and then moving it toward the chin, nose and cheeks. Recommended brushing time: 20 seconds for the forehead, 10 seconds for each cheek, 20 seconds for the nose and chin. (Fig 4.)
- Keep the brush flat to the skin. Do not press too hard as this may prevent the device from moving and reduce its effectiveness.

ONCE YOU HAVE FINISHED USING THE APPLIANCE:
- Turn the appliance off, using the on/off switch.
- Remove the batteries from the appliance if you are not going to use it for some time.
- Clean the appliance

CLEANING
- Clean the equipment with a damp cloth with a few drops of washing-up liquid and then dry. (Fig 5.)
- Do not use solvents, or products with an acid or base pH such as bleach, or abrasive products, for cleaning the appliance.
- Do not submerge the appliance in water or any other liquid, or place it under a running tap.

CLEANING THE BRUSH (C)
- We recommend replacing the brush every 3 months, because the bristles are prone to wear and become less effective.
- Once a week pull the brush (C) off the body (A) Wash it in warm soapy water to remove any dirt. (Fig 6.)

SUPPLIES
- Supplies can be acquired from distributors and authorised establishments (brushes) for your appliance model.
- Always use original supplies, designed specifically for your appliance model.
- Only the following type of batteries must be used with the appliance: 1,5V AAA

ANOMALIES AND REPAIR
- Take the appliance to an authorised technical support service if problems arise. Do not try to dismantle or repair without assistance, as this may be dangerous.

RECYCLING
- When you decide to discard the device, first remove the battery. Unplug the device and allow it to operate until the battery is completely flat, and then take it to an Authorised Technical Service.

CAUTION!: When you want to dispose of the appliance, NEVER throw it in the rubbish bin. Take it to the recycling or waste collection centre closest to your home for processing. You will thus be helping to take care of the environment.

To remove the batteries, once the life of the device is complete, proceed as follows:
- Safely remove the battery from its housing.

When you decide to discard the device, first remove the battery.
Unplug the device and allow it to operate until the battery is completely flat, then take it to an Authorised Technical Service.

NEVER throw batteries in containers for household rubbish. Deposit the appliance in a suitable container.
This device complies with Low Voltage Directive 2006/95/EC, with Electromagnetic Compatibility Directive 2004/108/EC and Directive 2011/65/EU concerning restrictions on the use of certain hazardous substances in electrical and electronic equipment.

FRANÇAIS FR

- **Lisez attentivement ce mode d'emploi avant d'utiliser l'appareil.**
- **Ce manuel fait partie du produit. Instructions importantes. A conserver pour usage ultérieur.**

ATTENTION

- Cet appareil peut être utilisé par les enfants de plus de 8 ans, par toute personne présentant un handicap physique, sensoriel ou psychique, ou par toute personne non familiarisée avec
- L'appareil mais l'utilisant de manière responsable et consciente des risques que suppose son utilisation, sous la supervision d'une autre personne ou en respectant les instructions d'utilisation. Les enfants ne doivent pas jouer avec l'appareil. Les enfants ne doivent pas nettoyer et intervenir sur l'appareil sans la supervision d'un adulte.
- Cet appareil n'est pas un jouet. Les enfants doivent être surveillés afin de s'assurer qu'ils ne jouent pas avec l'appareil.
- Les enfants ne doivent ni nettoyer ni intervenir sur l'appareil sans la supervision d'un adulte.
- Ce produit est destiné uniquement à un usage personnel, pour une hygiène maximale ne partagent pas avec d'autres.
- Ne pas utiliser si la peau craquelée, une peau irritée ou sur les plaies ouvertes
- Ne pas utiliser après avoir pris le soleil
- Cet appareil est destiné uniquement à un usage domestique, non industriel. Tout usage autre que celui indiqué pourrait s'avérer dangereux.
- N'utilisez pas de pièces ni d'accessoires non fournis ou recommandés par SOLAC.
- Retirez tous les sachets en papier ou en plastique, les films plastiques, les cartons et autocollants éventuels apposés sur l'appareil ou à l'extérieur lui servant de protection pendant le transport ou pour sa promotion.
- Enregistrer cet appareil hors de la portée des enfants et / ou des personnes ayant réduit les capacités physiques, sensorielles ou mentales ou manque d'expérience et de connaissances
- Toute utilisation inappropriée ou non conforme aux instructions d'utilisation annule la garantie et la responsabilité du fabricant.

DESCRIPTION

A Zone de prise en main
B Corps
C Brosse de nettoyage
D Sélecteur de vitesse
E Interrupteur marche/arrêt
F Compartiment à piles (non incluses)
G Couvercle de protection de la brosse
H Axe de positionnement de la brosse

MONTAGE DE LA/DES PILE(S)
- Retirer le couvercle du compartiment à pile(s) en le tournant d'un côté (F)
- Insérer deux piles alcalines AAA (1,5 V) dans le compartiment à piles, situé sur le corps principal de l'appareil (B) en respectant la polarité. Vérifier que vos mains et l'appareil sont secs avant de procéder au remplacement de la pile.
- Remettre le couvercle du compartiment à pile(s) (F) en place en faisant coïncider la marque (petit point en relief visible sur les deux morceaux) et serrer jusqu'à entendre un déclic. (Fig 1.)
- Avertissement : Durant le processus de manipulation de la pil, ne pas toucher simultanément ses deux pôles. En effet, cela provoque une décharge partielle de l'énergie stockée, réduisant donc sa longévité.

MODE D'EMPLOI

REMARQUES AVANT UTILISATION :
- Assurez-vous que vous avez retiré tout le matériel d'emballage du produit.
- Retirer le couvercle de protection de la brosse (G) (Fig 2.)
- La brosse de ce modèle est constituée d'un matériau ultra-doux haute efficacité, adapté à 90% des peaux, même sensibles.
- Les différents types de brosses permettent d'effectuer différents types de nettoyage. La brosse exfoliante permet un nettoyage plus profond adapté pour le nettoyage hebdomadaire des zones les plus grasses (zone T).
- En présence de maquillage, il est nécessaire de se démaquiller manuellement avant d'utiliser la brosse.

UTILISATION :
- Mouiller la peau et la brosse avec de l'eau tiède.
- Appliquer le produit nettoyant pour le visage sur la peau ou sur la brosse, au choix. (Fig 3.)
- Mettre l'appareil en marche en actionnant l'interrupteur de marche/arrêt.
- Sélectionner la puissance désirée :
  1 Peaux sensibles: appuyer une fois sur le bouton de vitesse (D)
  2 Peaux normales: appuyer deux fois sur le bouton de vitesse (D)
- Faire glisser doucement la brosse sur le visage en pratiquant de petits cercles, en commençant par le front, puis en se déplaçant vers le menton, le nez et les joues. Temps d'utilisation recommandé : 20 secondes sur le front, 10 secondes par joue, 20 secondes pour le nez et le menton. (Fig 4.)
- Maintenir la brosse à fleur de peau. Ne pas appuyer sur la brosse afin de ne pas empêcher le mouvement et donc réduire son efficacité.

APRÈS UTILISATION DE L'APPAREIL :
- Arrêter l'appareil en appuyant sur l'interrupteur de marche/arrêt.
- Retirer les piles ou les batteries de l'appareil si vous n'allez pas l'utiliser pendant un certain temps.
- Nettoyer l'appareil.

NETTOYAGE
- Nettoyer l'appareil avec un chiffon humide imprégné de quelques gouttes de détergent et le laisser sécher. (Fig 5.)
- Ne pas utiliser de solvants ni de produits à pH acide ou basique tels que l'eau de javel, ni de produits abrasifs pour nettoyer l'appareil.
- Ne pas immerger l'appareil dans l'eau ou tout autre liquide, ni le passer sous un robinet.

NETTOYAGE DE LA BROSSE (C)
- Nous recommandons de remplacer la brosse tous les trois mois en raison de l'usure des poils et donc de leur baisse d'efficacité.
- Une fois par semaine, retirer la brosse C du corps A de l'appareil, en tirant dessus. La nettoyer à l'eau chaude savonneuse pour éliminer les résidus. (Fig 6.)

ACCESSOIRES
- Adressez-vous aux distributeurs et établissements autorisés pour acheter les accessoires (brosses).
- Utiliser toujours des accessoires originaux, spécifiquement créés pour votre modèle d'appareil.
- Cet appareil doit être utilisé uniquement avec des piles de type : 1,5V AAA

ANOMALIES ET RÉPARATION
- En cas de panne, remettre l'appareil à un service d'assistance technique autorisé. Ne pas tenter de procéder aux réparations ou de démonter l'appareil; cela implique des risques.

RECYCLAGE
- Si vous décidez de ne plus utiliser l'appareil, il est recommandé de le rendre inutilisable. Pour cela, débranchez l'appareil et coupez le cordon d'alimentation. De plus, il est recommandé de rendre inutilisables les parties de l'appareil qui peuvent s'avérer dangereuses, en particulier pour les enfants, car ces derniers pourraient en faire un mauvais usage en jouant.

ATTENTION! Pour mettre l'appareil au rebut, NE LE JETEZ JAMAIS à la poubelle ; déposez-le dans un POINT DE RECYCLAGE ou à la déchetterie la plus proche afin qu'il y soit recyclé. Vous contribuerez ainsi à la préservation de l'environnement.

Comment retirer les piles de l'unité:
Pour retirer les piles, une fois la durée de vie de l'appareil est terminée, procédez comme suit:
- Safely la batterie de son logement.

Lorsque vous souhaitez vous défaire de l'appareil, retirez la batterie au préalable.
Débranchez l'appareil, faites-le fonctionner jusqu'à ce que la batterie soit totalement déchargée et faites appel à un Service Technique Agréé.

NE JAMAIS jeter les batteries dans des conteneurs pour déchets domestiques. Déposez l'appareil dans un conteneur adéquat.
Cet appareil est certifié conforme à la Directive 2006/95/EC de Basse Tension, de même qu'à la Directive 2004/108/EC en matière de Compatibilité Électromagnétique, à la Directive 2011/65/EC relative à la limitation de l'utilisation de certaines substances dangereuses dans les équipements électriques et électroniques et à la Directive 2009/125/EC sur les conditions de conception écologique applicable aux produits en rapport avec l'énergie.

DEUTSCH DE

- **Lesen Sie diese Anweisungen vor Inbetriebnahme des Gerätes aufmerksam durch.**
- **Diese Bedienungsanleitung ist Bestandteil des Produkts. Bewahren Sie sie an einem sicheren Ort zum späteren Nachlesen auf.**

ACHTUNG

- Dieses Gerät darf von Kindern ab 8 Jahren sowie Personen mit eingeschränkten körperlichen, sensorischen oder geistigen Fähigkeiten bzw. ohne ausreichende Erfahrung und Kenntnisse benutzt werden, sofern die Verwendung unter Aufsicht oder der entsprechenden Anleitung einer sicherheitsverantwortlichen Person erfolgt und sie über die möglichen Gefahren aufgeklärt wurden. Kinder dürfen das Gerät nicht als Spielzeug verwenden. Die benutzerseitige Reinigung und Instandhaltung darf nicht von Kindern ohne entsprechende Aufsicht vorgenommen werden.
- Dieses Gerät ist kein Spielzeug. Kinder nicht unbeaufsichtigt lassen, um sicherzustellen, dass sie das Gerät nicht als Spielzeug verwenden.
- Die benutzerseitige Reinigung und Instandhaltung darf von Kindern nicht ohne entsprechende Aufsicht vorgenommen werden.
- Dieses Produkt ist ausschließlich für den persönlichen Gebrauch bestimmt sind, für maximale Hygiene teilen Sie es nicht mit anderen.
- Nicht verwenden, wenn rissige Haut, gereizte Haut oder auf offene Wunden
- Nach der Einnahme der Sonne nicht verwenden
- Dieses Gerät ist ausschließlich für den Hausgebrauch und nicht für gewerbliche Zwecke bestimmt. Jede andere Verwendung als die vorgesehene kann gefährlich sein.
- Unsachgemäßer Gebrauch oder die Nichteinhaltung der vorliegenden Gebrauchsanweisungen können gefährlich sein und führen zu einer vollständigen Ungültigkeit der Herstellergarantie.
- Speichern Sie dieses Gerät außerhalb der Reichweite von Kindern und / oder Personen mit eingeschränkten physischen, sensorischen oder geistigen Fähigkeiten oder mangelnder Erfahrung und Wissen

BEZEICHNUNG

A Griff
B Gehäuse
C Reinigungsbürste
D Geschwindigkeitswahlschalter
E An-/Aus-Taste
F Batteriefach (Batterien nicht enthalten)
G Schutzkappe Bürste
H Welle zum Aufsetzen der Bürste

EINSETZEN DER BATTERIE/N
- Entfernen Sie den Deckel des Batteriefachs, indem Sie ihn in eine Richtung drehen (F).
- Legen Sie zwei Alkalibatterien des Typs AAA (1,5 V) in das Batteriefach in dem Gerätegehäuse (B). Achten Sie dabei auf die angegebene Polarität. Vergewissern Sie sich, dass Ihre Hände und das Gerät trocken sind, wenn Sie die Batterien einlegen.
- Schließen Sie den Deckel des Batteriefachs (F). Dabei müssen die Markierungen (kleiner, erhobener Punkt an beiden Teilen) übereinstimmen. Drücken Sie dann auf den Deckel, bis ein Klick zu vernehmen ist. (Fig 1.)
- Warnung Während Sie die Batterie handhaben, ist darauf zu achten, die beiden Pole nicht gleichzeitig anzufassen, da dadurch die gespeicherte Energie entladen und ihre Lebensdauer unmittelbar beeinträchtigt werden kann.

BENUTZUNGSHINWEISE

VOR DER BENUTZUNG:
- Vergewissern Sie sich, dass Sie das gesamte Verpackungsmaterial des Produkts entfernt haben.
- Nehmen Sie die Schutzkappe der Bürste ab (G). (Fig 2.)
- Die Bürste dieses Modells besteht aus einem hoch effizienten ultra-weichen Material, das mit 90% aller Hauttypen kompatibel ist, sogar mit sehr sensiblen.
- Mit unterschiedlichen Bürstentypen werden unterschiedliche Reinigungseffekte erzielt. Die Peelingbürste sorgt für eine tiefergehende Reinigung, die für eine wöchentliche Reinigung der fettigen Bereiche (Bereich T) empfohlen wird.
- Wenn das Gesicht geschminkt ist, entfernen Sie die Schminke zuerst mit der Hand, bevor Sie die Bürste benutzen.

GEBRAUCH:
- Die Haut und die Bürste mit lauwarmem Wasser anfeuchten.
- Das Gesichtsreinigungsmittel nach Wunsch auf die Haut oder auf die Bürste auftragen. (Fig 3.)
- Stellen Sie das Gerät an, indem Sie den An-/Ausschalter betätigen.
- Wählen Sie die erwünschte Stärke:
  1 Empfindliche Haut: Die Geschwindigkeitstaste (D) einmal betätigen.
  2 Normale Haut: Die Geschwindigkeitstaste (D) zweimal betätigen.
- Lassen Sie die Bürste sanft über das Gesicht gleiten, indem Sie mit ihr kleine Kreise beschreiben. Beginnen Sie mit der Stirn und bewegen Sie die Bürste dann Richtung Kinn, Nase und Wangen. Empfohlene Anwendungszeit: 20 Sekunden an der Stirn, 10 Sekunden pro Wange, 20 Sekunden an Nase und Kinn. (Fig 4.)
- Halten Sie die Bürste bündig mit der Haut. Üben Sie keinen starken Druck aus. Das könnte die Bewegung behindern und die Effizienz verringern.

WENN SIE MIT DER BENUTZUNG DES GERÄTS FERTIG SIND:
- Stellen Sie das Gerät mit dem An-/Ausschalter ab.
- Nehmen Sie die Batterien aus dem Fach, wenn Sie das Gerät längere Zeit nicht benutzen werden.
- Reinigen Sie das Gerät.

REINIGUNG
- Reinigen Sie das Gerät mit einem feuchten Tuch, auf das Sie einige Tropfen Reinigungsmittel geben und trocknen Sie es danach ab. (Fig 5.)
- Verwenden Sie zur Reinigung des Apparates weder Lösungsmittel noch Scheuermittel oder Produkte mit einem sauren oder basischen pH-Wert wie Lauge.
- Das Gerät nicht in Wasser oder andere Flüssigkeiten tauchen und nicht unter den Wasserhahn halten.

REINIGEN DER BÜRSTE (C)
- Wir empfehlen, die Bürste alle 3 Monate auszutauschen, da sich die Borsten durch den Gebrauch verschleißen und weniger wirksam arbeiten.
- Einmal pro Woche entnehmen Sie die Bürste C aus dem Gehäuse A, indem Sie sie nach außen ziehen. Reinigen Sie die Bürste mit lauwarmem Seifenwasser, um Rückstände zu beseitigen. (Fig 6.)

ERSATZTEILE UND BETRIEBSMITTEL
- Bei Vertretern und offiziellen Verkaufsstellen für Ersatzteile (Bürsten) für das entsprechende Modell.
- Verwenden Sie stets für Ihr Gerät geeignete Original-Verbrauchsmaterialien.
- Dieses Gerät darf nur mit folgenden Batterien verwendet werden: 1,5V AAA

STÖRUNGEN UND REPARATUR
- Bringen Sie das Gerät im Falle einer Störung zu einem zugelassenen technischen Wartungsdienst. Versuchen Sie nicht, das Gerät zu reparieren oder zu demontieren, da dies gefährlich sein könnte.

Umweltschutz und Recycelbarkeit des Produktes
Für Produkte der Europäischen Union und / oder falls vom Gesetz in Ihrem Herkunftsland vorgeschrieben:
RECYCLING
- Wollen Sie das Gerät entsorgen, sollte es unbrauchbar gemacht werden. Ziehen Sie dazu den Netzstecker und schneiden Sie das Kabel ab. Zudem wird empfohlen, die einzelnen Teile des Geräts unbrauchbar zu machen, da sie insbesondere für Kinder, die damit spielen, eine Gefahrenquelle darstellen.

ACHTUNG!! Das Gerät KEINESFALLS über den Hausmüll entsorgen, sondern zum nächstgelegenen WERTSTOFFHOF oder zu einer Abfallannahmestelle zur Weiterverwertung bringen. So leisten Sie einen Beitrag zum Umweltschutz.

Um die Batterien zu entfernen, sobald die Lebensdauer des Gerätes abgeschlossen ist, gehen Sie folgendermaßen vor:
- Sicher entfernen Sie den Akku aus seinem Gehäuse.

Nehmen Sie vor der Entsorgung den Akku aus dem Gerät.
Trennen Sie das Gerät vom Netz und lassen Sie es so lange laufen, bis der Akku vollständig entladen ist. Bringen Sie es danach zu einem autorisierten Kundendienst.

Dieses Gerät erfüllt die Richtlinie 2006/95/EG über Niederspannung, die Richtlinie 2004/108/EG über elektromagnetische Verträglichkeit, die Richtlinie 2011/65/EU zur Beschränkung der Verwendung bestimmter gefährlicher Stoffe in Elektro- und Elektronikgeräten und die Richtlinie 2009/125/EG über die Anforderungen an die umweltgerechte Gestaltung energiebetriebener Produkte.

PORTUGUÊS PT

- **Leia completamente estas instruções antes de utilizar o aparelho.**
- **Este manual é parte integrante do produto. Guarde-o em lugar seguro para eventual consulta posterior.**

ATENÇÃO

- Este aparelho pode ser utilizado por crianças com 8 anos de idade e mais, e pessoas com capacidades físicas, sensoriais ou mentais reduzidas ou falta de experiência e conhecimento se forem vigiadas ou receberem instruções adequadas relativamente à utilização do aparelho de uma forma segura e que compreendem os perigos que implica. As crianças não devem brincar com o aparelho. A limpeza e a manutenção não devem ser realizadas por crianças sem vigilância.
- Este aparelho não é um brinquedo. As crianças devem ser vigiadas para garantir que não brincam com o aparelho.
- A limpeza e a manutenção não devem ser realizadas por crianças sem vigilância.
- Este produto é destinado exclusivamente para uso pessoal, para a máxima higiene não compartilhá-lo com outras pessoas.
- Não usar se a pele rachada, pele irritada ou em feridas abertas
- Não utilize depois de tomar o sol
- Este aparelho destina-se apenas à utilização doméstica, não industrial. Qualquer utilização diferente da indicada poderia ser perigosa.
- Não utilize o aparelho se tiver caído, se há sinais visíveis de danos, ou se há vazamentos.
- Salvar aparelho fora do alcance das crianças e / ou pessoas com reduzidas capacidades físicas, sensoriais ou mentais ou falta de experiência e conhecimento
- Qualquer utilização inadequada ou em desacordo com as instruções de utilização pode ser perigosa e anula a garantia e a responsabilidade do fabricante.

DESCRIÇÃO

A Zona de agarrar
B Corpo
C Escova de limpeza
D Selecção de velocidade
E Interruptor de ligar/desligar
F Compartimento das pilhas (não incluídas)
G Tampa protetora da escova
H Eixo de montagem da escova

MONTAGEM DA(S) BATERIA(S)
- Retirar a tampa do compartimento das pilhas, rodando-a para o lado (F)
- Insira duas pilhas alcalinas AAA (1,5 V) no compartimento, situado na peça principal do aparelho (B), respeitando a polaridade indicada. Certifique-se de que as suas mãos e o aparelho estão secos quando for substituir as pilhas.
- Feche de novo a tampa do compartimento das pilhas (F), fazendo coincidir a marca (pequeno ponto em relevo em ambas as peças) e aperte até que faça clique. (Fig 1.)
- Advertência: durante o processo de manuseamento da bateria, não tocar simultaneamente nos dois pólos, uma vez que isso provocaria uma descarga por parte da sua energia armazenada, afectando directamente a vida útil da bateria.

MODO DE UTILIZAÇÃO

NOTAS ANTERIORES AO USO:
- Assegure-se de que retirou todo o material de embalagem do produto.
- Retirar a tampa protectora da escova (G). (Fig 2.)
- A escova deste modelo foi concebida em material ultrasuave de alta eficácia, apto para 90% dos tipos de pelo, incluindo os mais sensíveis.
- Diferentes tipos de escovas obtêm distintos efeitos de limpeza, a escova esfoliante proporciona uma limpeza mais profunda, indicada para a limpeza semanal das áreas mais gordas (zona T).
- Se a pele estiver maquilhada, eliminar manualmente a maquilhagem antes de utilizar a escova.

UTILIZAÇÃO:
- Humedecer a pele e a escova com água morna.
- Aplicar o produto de limpeza facial sobre a pele ou sobre a escova, como preferir. (Fig 3.)
- Colocar o aparelho em funcionamento, accionando o botão de ligar/desligar.
- Seleccionar a velocidade desejada:
  1 Peles sensíveis: premir uma única vez o botão da velocidade (D)
  2 Peles sensíveis: premir duas vezes o botão da velocidade (D)
- Deslize suavemente a escova pela cara em pequenos movimentos circulares, começando pela testa, seguindo na direção do queixo, nariz e faces. Tempo de utilização aconselhado: 20 segundos para a testa, 10 segundos para cada face, 20 segundos para o nariz e queixo. (Fig 4.)
- Manter a escova rente à pele. Não premir demasiado, pois pode restringir o movimento e reduzir a eficácia.

UMA VEZ CONCLUÍDA A UTILIZAÇÃO DO APARELHO:
- Parar o aparelho, accionando o interruptor de ligar/desligar.
- Retirar as pilhas ou baterias do aparelho no caso de não o utilizar durante longos períodos de tempo.
- Limpar o aparelho.

LIMPEZA
- Limpar o aparelho com um pano húmido com algumas gotas de detergente e secá-lo de seguida. (Fig 5.)
- Não utilizar solventes, produtos com um factor pH ácido ou básico como a lixívia nem produtos abrasivos para a limpeza do aparelho.
- Não submergir o aparelho em água ou em qualquer outro líquido nem o coloque debaixo da torneira.

LIMPEZA DA ESCOVA (C)
- Recomendamos substituir a escova de 3 em 3 meses, devido ao desgaste das cerdas com o uso e tornarem-se menos eficientes.
- Uma vez por semana, retirar a escova C da peça principal A. Limpar com água morna com sabão para eliminar qualquer resíduo. (Fig 6.)

CONSUMÍVEIS
- Os consumíveis (escovas) para o seu modelo de aparelho poderão ser adquiridos nos distribuidores e estabelecimentos autorizados.
- Usar sempre consumíveis de origem, concebidos especificamente para o seu modelo de aparelho.
- Neste aparelho, deve apenas utilizar pilhas do tipo: 1,5V AAA

ANOMALIAS E REPARAÇÃO
- Em caso de avaria, levar o aparelho a um Serviço de Assistência Técnica autorizado. Não o tentar desmontar ou reparar, já que pode ser perigoso.

ECOLOGIA E RECICLABILIDADE DO PRODUTO
Para produtos da União Europeia e/ou conforme os requisitos da regulamentação do seu país de origem:
- Os materiais que constituem a embalagem deste aparelho estão integrados num sistema de recolha, classificação e reciclagem. Caso deseje desfazer-se deles, pode utilizar os contentores públicos apropriados para cada tipo de material.
- O produto está isento de concentrações de substâncias que podem ser consideradas nocivas para o ambiente.
- No caso de decidir não voltar a utilizar o aparelho, recomenda-se inutilizá-lo. Para isso, desligue o aparelho da corrente e corte o cabo de alimentação. Além disso, recomendamos a inutilização das partes do aparelho que possam ser perigosas, especialmente para as crianças, já que poderiam utilizá-las de maneira inadequada para brincar.

ATENÇÃO!!: Quando pretender desfazer-se do aparelho, NUNCA o deite no caixote do lixo, faça-o no seu ECOPONTO ou no ponto de recolha de resíduos mais perto de sua casa, para o seu posterior tratamento. Desta forma, está a contribuir para a protecção do meio ambiente.

Para retirar as pilhas, uma vez que a vida útil do dispositivo estiver concluída, faça o seguinte:
- Remover com segurança a bateria do seu compartimento.

Quando decidir descartar o aparelho, deve retirar previamente a bateria. Desligue o aparelho da corrente e deixe-o a funcionar até que a bateria se descarregue por completo e dirija-se a um Serviço Técnico Autorizado.

NUNCA elimine as baterias em contentores para lixo doméstico. Deposite o aparelho num contentor adequado.
Este aparelho cumpre a Directiva 2006/95/CE de Baixa Tensão, a Directiva 2004/108/CE de Compatibilidade Electromagnética, a Directiva 2011/65/CE sobre restrições à utilização de determinadas substâncias perigosas em aparelhos eléctricos e electrónicos e a Directiva 2009/125/CE sobre os requisitos de design ecológico aplicável aos produtos relacionados com a energia.

ITALIANO IT

- **Leggere le presenti istruzioni in ogni loro parte prima di utilizzare l'apparecchio.**
- **I presente manuale è parte integrante del prodotto. Conservarlo in un luogo sicuro per poterlo consultare in futuro.**

ATTENZIONE

- Questo apparecchio può essere utilizzato da bambini di età superiore agli otto anni, da persone inesperte o con capacità fisiche, sensoriali o mentali compromesse solo in presenza di adeguata supervisione o se adeguatamente istruiti in merito all'uso in condizioni di sicurezza, e se in grado di comprendere i pericoli connessi all'uso. Non permettere ai bambini di giocare con l'apparecchio. I bambini possono occuparsi della pulizia e manutenzione solo in presenza di un adulto.
- Questo apparecchio non è un gioco. I bambini vanno sempre controllati per evitare che giochino con l'apparecchio.
- I bambini possono occuparsi della pulizia e manutenzione solo in presenza di un adulto.
- Questo prodotto è destinato esclusivamente per uso personale, per la massima igiene non condividere con gli altri.
- Non utilizzare se la pelle screpolata, pelle irritata o su ferite aperte
- Non utilizzare dopo aver preso il sole
- Il presente apparecchio è destinato unicamente all'uso domestico e non industriale. Per evitare pericoli, non utilizzare l'apparecchio per scopi diversi da quelli a cui è destinato.
- Non apportare modifiche né riparazioni di sorta all'apparecchio. In presenza di qualunque anomalia del cavo o di qualsiasi altra parte dell'apparecchio, non utilizzarlo e consultare un servizio di assistenza autorizzato.
- Non usare pezzi o accessori non forniti o non raccomandati da SOLAC.
- Rimuovere tutti i sacchetti di carta o di plastica, i pezzi di plastica, i cartoncini ed eventuali adesivi che si trovano dentro o fuori l'apparecchio e che sono stati utilizzati per proteggerlo durante il trasporto o per promuoverne la vendita.
- Salva questo apparecchio lontano dalla portata dei bambini e / o persone con ridotta capacità fisiche, sensoriali o mentali o mancanza di esperienza e conoscenza
- Il produttore invalida la garanzia e declina ogni responsabilità in caso di uso inappropriato dell'apparecchio o non conforme alle istruzioni d'uso.

DESCRIZIONE

A Zona di presa
B Corpo
C Spazzola per la pulizia
D Comando selettore di velocità
E Interruttore accensione/spegnimento
F Scomparto per le batterie (non incluse)
G Coperchio di protezione della spazzola
H Asse di posizionamento della spazzola

MONTAGGIO DELLA/E BATTERIA/E
- Togliere il coperchio dello scomparto della/e batteria/a, girandolo verso un lato (F)
- Inserire due batterie alcaline AAA (1,5 V) nel suo scompartimento, posizionato nel corpo principale del dispositivo (B), rispettando la polarità indicata. Assicurarsi che le mani ed il dispositivo siano asciutte al momento della sostituzione della batteria.
- Chiudere di nuovo il coperchio dello scomparto della/e batteria/e (F), facendo coincidere il marchio (piccolo punto in rilievo su entrambi i pezzi) stringere fino a sentire un clic. (Fig 1.)
- Avvertenza: nel manipolare la batteria, evitare di toccare contemporaneamente i due poli in quanto ciò provocherebbe una scarica dell'energia immagazzinata, compromettendo direttamente la vita della batteria.

MODALITÀ D'USO

PRIMA DELL'USO:
- Assicurarsi di aver rimosso dal prodotto tutto il materiale di imballaggio.
- Rimuovere il coperchio di protezione della spazzola (G) (Fig 2.)
- La spazzola di questo modello è realizzata con un materiale ultra-sottile ad elevata efficienza, adatta ad il 90% delle pelli, incluse le più sensibili.
- Differenti tipi di spazzole, hanno diversi effetti di pulizia, la spazzola esfoliante, fornisce una pulizia più profonda, adatta alla pulizia settimanale delle zone più grasse (zona T).
- Se la pelle è truccata, eliminare il trucco manualmente prima di usare la spazzola.

USO:
- Inumidire la pelle e la spazzola con acqua tiepida.
- Applicare il prodotto di pulizia del viso sulla pelle, nel modo desiderato. (Fig 3.)
- Avviare l'apparecchio azionando l'interruttore accensione/spegnimento.
- Selezionare la velocità desiderata:
  1 Pelli sensibili: attivare il tasto della velocità (D) una volta
  2 Per pelli normali: attivare il tasto della velocità (D) due volte
- Spostare delicatamente la spazzola sul viso realizzando piccoli movimenti circolari, iniziando dalla fronte, poi muovendola verso il mento, il naso e le guance. Durata di uso consigliata: 20 secondi per la fronte, 10 secondi per ogni guancia, 20 secondi per naso e mento. (Fig 4.)
- Mantenere la spazzola a contatto con la pelle. Non spingere troppo forte può impedire il movimento e ridurre l'efficacia.

UNA VOLTA CONCLUSO L'UTILIZZO DELL'APPARECCHIO:
- Spegnere l'apparecchio premendo l'interruttore accensione/spegnimento.
- Rimuovere le pile o batterie dall'apparecchio se non lo si utilizza per un lungo periodo.
- Pulire l'apparecchio.

PULIZIA
- Pulire il gruppo elettrico con un panno umido impregnato con detersivo, quindi asciugarlo. (Fig 5.)
- Per la pulizia non impiegare solventi o prodotti a pH acido o basico come la candeggina, né prodotti abrasivi.
- Non immergere l'apparecchio in acqua o altri liquidi, né lavarlo con acqua corrente.

PULIZIA DELLA SPAZZOLA (C)
- E' consigliato sostituire la spazzola ogni 3 mesi dato che con l'uso le setole si consumano e sono meno efficaci.
- Una volta a settimana, estrarre la spazzola C dal corpo A, tirando verso fuori. Pulire con acqua insaponata tiepida per eliminare qualsiasi residuo. (Fig 6.)

CONSUMIBILI
- I consumibili (spazzole) per il suo modello di apparecchio potranno essere acquistati presso i distributori e stabilimenti autorizzati.
- Usare sempre consumibili originali, disegnati specificatamente per il suo modello di apparecchio.
- Questo dispositivo deve essere usato solo con batterie di tipo: 1,5V AAA

ANOMALIE E RIPARAZIONE
- In caso di guasto di portare l'apparecchio ad un Servizio di Assistenza Tecnica autorizzato. Non tentare di smontare o riparare perché ci può essere pericolo.

PRODOTTO ECOLOGICO E RICICLABILE
Per i prodotti dell'Unione Europea e/o nel caso in cui sia previsto dalla legislazione del Suo paese di origine:
- I materiali che costituiscono l'imballaggio di questo apparecchio sono riciclabili. Per sbarazzarsene, utilizzare gli appositi contenitori pubblici, adatti per ogni tipo di materiale.
- Il prodotto non contiene sostanze dannose per l'ambiente.
- Se non si desidera utilizzare oltre l'apparecchio, renderlo inutilizzabile. A tale scopo, scollegare l'apparecchio dalla rete elettrica e tagliare il cavo di alimentazione. Si consiglia inoltre di rendere inutilizzabili le componenti potenzialmente pericolose per i bambini, poiché potrebbero utilizzarle per giocare

ATTENZIONE! non smaltire MAI l'apparecchio insieme ai rifiuti domestici. Portarlo presso il CENTRO DI SMALTIMENTO o di raccolta più vicino affinché possa essere smaltito adeguatamente. In questo modo si contribuirà alla tutela dell'ambiente.

Per rimuovere le batterie, una volta che la vita del dispositivo è completo, procedere come segue:
- Rimozione sicura la batteria dal suo alloggiamento.

Se si desidera smaltire l'apparecchio è prima necessario rimuovere la batteria.
Scollegare l'apparecchio e farlo funzionare fino al completo scaricamento della batteria; rivolgersi quindi a un centro di assistenza tecnica autorizzato.

Non gettare MAI le batterie in contenitori per normali rifiuti domestici. Depositare l'apparecchio in un contenitore adeguato.
Questo apparecchio soddisfa la Direttiva 2006/95/EC di Bassa Tensione, la Direttiva 2004/108/EC di Compatibilità Elettromagnetica, la Direttiva 2011/65/EC sui limiti all'impiego di determinate sostanze pericolose negli apparecchi elettrici ed elettronici e la Direttiva 2009/125/EC di Ecodesign dei prodotti che consumano energia.

NEDERLANDS ND

ADVIEZEN EN VEILIGHEIDSVOORSCHRIFTEN

- Dit toestel mag, onder toezicht, door onervaren personen, personen met een beperking of kinderen vanaf 8 jaar gebruikt worden mits zij de nodige informatie hebben gekregen om het toestel op een veilige manier te kunnen gebruiken en de gevaren kennen.
- Het schoonmaken en het onderhoud van het toestel door kinderen moet steeds onder toezicht van een volwassene gebeuren.
- Dit apparaat is geen speelgoed. De kinderen moeten in het oog gehouden worden om te verzekeren dat ze niet met het apparaat spelen.
- Dit product is uitsluitend bedoeld voor persoonlijk gebruik, voor maximale hygiëne niet delen met anderen.
- Niet gebruiken als gebarsten huid, geïrriteerde huid of op open wonden
- Niet gebruiken na het nemen van de zon
- Gebruik het apparaat niet gebruiken als het gevallen is, als er zichtbare tekenen van schade, of als er lekkage.
- Dit apparaat is bedoeld voor huishoudelijk gebruik, niet voor professioneel of industrieel gebruik.
- Bewaar het apparaat buiten het bereik van kinderen en / of personen met verminderde lichamelijke, zintuiglijke of verstandelijke vermogens of gebrek aan ervaring en kennis
- Een onjuist gebruik, of een gebruik dat niet overeenstemt met de gebruiksaanwijzing, kan gevaar inhouden en doet de garantie en de aansprakelijkheid van de fabrikant teniet.

BESCHRIJVING

A Handgreep
B Romp
C Reinigingsborsteltje
D Snelheidsregelaar
E Aan-/uitschakelaar
F Batterijvak (batterijen niet meegeleverd)
G Beschermdeksel voor het borsteltje
H As waarop het borsteltje geplaatst moet worden

BATTERIJ(EN) PLAATSEN
- Verwijder het deksel van het batterijvak door het zijwaarts te draaien (F)
- Plaats twee alkaline batterijen type AAA (1,5 V) in het batterijvak in de romp van het apparaat (B), daarbij lettend op de juiste polariteit. Verzeker u ervan dat uw handen en het apparaat droog zijn wanneer u de batterijen vervangt.
- Plaats het deksel van het batterijvak terug (F) door de merktekens (een kleine stip op beide delen) samen te laten vallen en te drukken totdat u een klik hoort. (Fig 1.)
- Waarschuwing: Tijdens het proces van het plaatsen van de batterij dient U niet de twee polen tegelijkertijd aan te raken, aangezien dit een lozing van een deel van de opgeslagen energie zou veroorzaken, wat gevolgen heeft voor de levensduur van de batterij.

GEBRUIKSAANWIJZING

OPMERKINGEN VOORAFGAAND AAN HET GEBRUIK:
- Verzeker U ervan dat al het verpakkingsmateriaal van het product verwijderd is.
- Verwijder het beschermdeksel van het borsteltje (G) (Fig 2.)
- Het borsteltje van dit model bestaat uit een zeer efficiënt ultrazacht materiaal dat geschikt is voor 90% van de huidtypen, inclusief de meest gevoelige.
- Verschillende typen borsteltjes reinigen verschillend. Het peelingborsteltje biedt een diepe reiniging die geschikt is voor de wekelijkse reiniging van de meest vette zones (T-zone).
- Wanneer u make-up heeft gebruikt, verwijder dat eerst voordat u het borsteltje gebruikt.

GEBRUIK:
- Bevochtig de huid en het borsteltje met lauw water.
- Breng het gezichtsreinigingsproduct naar wens aan op de huid of op het borsteltje. (Fig 3.)
- Zet het apparaat aan met de aan-/uitknop.
- Het gewenste vermogen selecteren:
  1 Gevoelige huid: druk eenmaal op de snelheidsknop (D)
  2 Normale huid: druk tweemaal op de snelheidsknop (D)
- Wrijf het borsteltje zachtjes over het gezicht met een kleine cirkelbeweging, vanaf het voorhoofd naar de kin, de neus, en de wangen. Aanbevolen behandelingsduur: 20 seconden voor het voorhoofd, 10 seconden voor elke wang, 20 seconden voor neus en kin. (Fig 4.)
- Houd het borsteltje tegen de huid. Druk niet te hard, aangezien dat de beweging kan hinderen en de effectiviteit vermindert.

NA GEBRUIK VAN HET APPARAAT:
- Stop het apparaat door op de aan-/uitknop te drukken.
- Als U het apparaat gedurende langere tijd niet gebruikt, haal dan de batterijen eruit.
- Reinig het apparaat.

REINIGING
- Maak het apparaat schoon met een vochtige doek met een paar druppels afwasmiddel en maak het apparaat daarna goed droog. (Fig 5.)
- Gebruik geen oplosmiddelen of producten met een zure of basisch pH, zoals bleekwater, noch schuurmiddelen, om het apparaat schoon te maken.
- Dompel het apparaat niet onder in water of een andere vloeistof en houd het niet onder de kraan.

REINIGING VAN HET BORSTELTJE (C)
- Wij bevelen aan het borsteltje elke 3 maanden te vervangen, aangezien de haren slijten met het gebruik waardoor de effectiviteit afneemt.
- Verwijder het borsteltje C eens per week uit de romp A, door eraan te trekken. Reinig het met lauw water met zeep om eventuele resten te verwijderen. (Fig 6.)

RESERVEONDERDELEN
- Reserveonderdelen (borsteltjes) voor uw model apparaat kunt u aanschaffen bij de distributeurs en erkende verkooppunten.
- Gebruik steeds originele componenten, specifiek ontworpen voor het door u gebruikte model.
- Gebruik alleen 1,5V AAA batterijen in dit apparaat

DEFECTEN EN REPARATIE
- Bij een defect, moet u het apparaat naar een erkende technische dienst brengen. Probeer het apparaat niet zelf te demonteren of te repareren, want dit kan gevaarlijk zijn.

ECOLOGIE EN HERGEBRUIK VAN HET PRODUCT
- De verpakking van dit apparaat bestaat uit gerecycleerd materiaal. Als u zich van dit materiaal wenst te ontdoen, kunt u gebruik maken van de openbare containers die voor ieder type materiaal geschikt zijn.
- Het product bevat geen concentraties materialen die schadelijk zijn voor het milieu.

Dit symbool betekent dat indien u zich van dit product wilt ontdoen als het eenmaal versleten is, u het product naar een erkende afvalverwerker dient te brengen die voor de selectieve ophaling van Afgedankte Elektrische en Elektronische Apparatuur (AEEA).

Hiervoor moet u:
- Haal voorzichtig de batterij van zijn plaats.

Dit symbool betekent dat het product batterijen of accu's kan bevatten die uit het product gehaald moeten worden als het product verwijderd wordt. Denk eraan dat de batterijen/accu's in speciaal daarvoor voorziene containers gegooid moeten worden en dat ze nooit in het vuur gegooid mogen worden.

Dit apparaat voldoet aan de laagspanningsrichtlijn 2006/95/EG, aan de richtlijn 2004/108/EG met betrekking tot elektromagnetische compatibiliteit en aan de richtlijn 2011/65/EG met betrekking tot beperkingen in de toepassing van bepaalde gevaarlijke stoffen in elektrische en elektronische apparaten en aan de richtlijn 2009/125/EG met betrekking tot de eisen inzake ecologisch ontwerp voor energiegerelateerde producten.

ČEŠKY CS

- **Než začnete spotřebič používat, přečtěte si pozorně tyto pokyny.**
- **Tento návod na použití je nedílnou součástí výrobku.Uschovejte jej pro pozdější potřebu.**

DŮLEŽITÉ

- Tento přístroj smí používat děti od 8 let a dospělí se sníženými fyzickými, smyslovými nebo duševními schopnostmi nebo s nedostatečnými zkušenostmi a znalostmi jen tehdy, pokud budou pod dozorem nebo dostanou pokyny týkající se bezpečného používání zařízení a pochopí jeho rizika. Přístroj není určen dětem na hraní. Čištění a údržbu nesmějí provádět děti samy bez dozoru.
- The Děti by neměly hrát se spotřebičem.
- The Čištění a údržba uživatelem by neměly vykonávat jim děti bez dozoru.
- Tento výrobek je určen pouze pro osobní použití, pro maximální hygienu nejsou sdílet s ostatními.
- Nepoužívejte, pokud popraskané kůže, podrážděná kůže nebo na otevřené rány
- Nepoužívejte po užití slunce.
- Zařízení je určeno pouze k domácímu, nikoli k průmyslovému použití. Jiné než uvedené použití může být nebezpečné.
- Nepoužívejte přístroj, pokud spadl, existují-li viditelné známky poškození, nebo pokud je únik.
- Uložit tuto přístroj mimo dosah dětí a / nebo osoby se sníženou fyzickou, smyslovou nebo mentální schopnosti či nedostatek zkušeností a znalostí
- Zařízení žádným způsobem neupravujte ani neopravujte. Když zjistíte na přívodním kabelu nebo jiné části zařízení jakékoli poškození, nepoužívejte jej a obrat'te se prosím na specializované servisní středisko
- Jakékoli zneužití nebo nedodržení tohoto návodu k použití znamená ztrátu záruky a odpovědnosti výrobce.

POPIS
A Rukojeť
B Tělo
C Čisticí kartáč
D Přepínač rychlosti
E Vypínač
F Přihrádka na baterie (baterie nejsou součástí dodávky)
G Ochranný kryt kartáče
H Hřídel kartáče

VLOŽENÍ BATERIE/Í
- Sejměte kryt přihrádky na baterie otočením do strany (F)
- Vložte dvě alkalické baterie AAA (1.5V) do přihrádky, která se nachází na hlavním těle přístroje (B), respektujte polaritu. Při výměně baterií se ujistěte, že jsou vaše ruce a zařízení suché.
- Zavřete kryt přihrádky na baterie (F) tak, že spojíte značky (malá vyrytá tečka na obou částech) a zatlačíte dokud neuslyšíte kliknutí. (Fig 1.)
- Upozornění! Při zacházení s baterií/emi se nedotýkejte obou pólů najednou, protože tím by mohlo dojít k částečnému vybití uložené energie a zkrácení životnosti.

NÁVOD K POUŽITÍ:
PŘED POUŽITÍM:
- Ujistěte se, že veškeré obaly produktu byly odstraněny.
- Odstraňte ochranný kryt z kartáče (G). (Fig 2.)
- Kartáč na tomto modelu je vyroben z vysoce účinného ultra-měkkého materiálu, vhodný pro 90% typů pleti, včetně velmi citlivé pokožky.
- Různé typy kartáčů poskytují různé čisticí účinky. Exfoliační kartáč poskytuje hlubší čištění, vhodné pro týdenní čištění mastnějších oblastí (T zóna).
- Pokud na sobě máte make-up, před použitím kartáče jej odstraňte.

POUŽITÍ:
- Pomocí teplé vody zvlhčete kůži a kartáč.
- Čisticí přípravek na obličej aplikujte přímo na kůži nebo na kartáč, podle toho čemu dáváte přednost. (Fig 3.)
- Zapněte přístroj vypínačem „on/off".
- Zvolte požadovanou rychlost.
  1 Citlivá pleť: Stiskněte tlačítko rychlosti (D) jednou.
  2 Normální pleť: Stiskněte tlačítko rychlosti (D) dvakrát.
- Kartáčem lehce sjíždějte přes obličej v malých kroužcích směrem od čela k bradě, nosu a tvářím. Doporučená doba použití kartáče: 20 sekund na čelo, 10 sekund pro obě tváře, 20 sekund na nose a bradě. (Fig 4.)
- Držte kartáč přitisknutý k pleti. Netlačte příliš silně, protože to může bránit zařízení v pohybu a snížit jeho účinnost.

PO DOKONČENÍ PRÁCE S PŘÍSTROJEM:
- Přístroj vypněte, použijte k tomu vypínač „on/off".
- Pokud přístroj nebudete po delší dobu používat, vyjměte baterie z přístroje.
- Přístroj vyčistěte.

ČIŠTĚNÍ
- Zařízení vyčistěte vlhkou utěrkou s několika kapkami čisticího prostředku a poté vysušte. (Fig 5.)
- Pro čištění přístroje nepoužívejte rozpouštědla nebo produkty s velmi kyselým nebo zásaditým pH faktorem, jako např. bělidlo nebo abrazivní produkty.
- Přístroj neponořujte do vody ani jiné kapaliny, neumísťujte pod tekoucí vodu.

ČIŠTĚNÍ KARTÁČE (C)
- Doporučujeme kartáč měnit každé 3 měsíce, protože štětiny jsou náchylné k opotřebení a tudíž po čase méně účinné.
- Jednou týdně vytáhněte kartáč (C) z těla (A) Umyjte jej v teplé mýdlové vodě a odstraňte všechny nečistoty. (Fig 6.)

NÁHRADNÍ PŘÍSLUŠENSTVÍ
- Příslušenství (kartáče) pro váš model přístroje lze získat od distributorů a autorizovaných prodejců.
- Vždy používejte originální náhradní příslušenství, určené speciálně pro váš model spotřebiče.
- S přístrojem lze použít pouze následující typ baterií: 1,5V AAA

ANOMÁLIE A OPRAVA
- V případě poruchy odnesete přístroj do provozu s technickou pomoc povoleny. Nepokoušejte se rozebírat a opravovat, protože může být nebezpečný.

RECYKLACE
- Rozhodnete-li se strojek vyhodit, odstraňte nejprve baterii. Strojek vypojte z elektrické sítě, nechte jej pracovat až do vybití baterie, a zaneste jej do autorizovaného servisu.

UPOZORNĚNÍ! Chcete-li se přístroje zbavit, NIKDY jej nevyhazujte do komunálního odpadu. Zaneste jej do nejbližšího SBĚRNÉHO MÍSTA, kde bude zlikvidován. Přispějete tak k ochraně životního prostředí.

Při vyjímání baterií, po skončení životnosti přístroje, postupujte následovně:
- Baterie bezpečně vyjměte z jejich uložení.

Rozhodnete-li se strojek vyhodit, odstraňte nejprve baterii.
Strojek vypojte z elektrické sítě, nechte jej pracovat až do vybití baterie, a zaneste jej do autorizovaného servisu.

Tento přístroj je v souladu se směrnicí 2006/95/ES o nízkém napětí, směrnicí 2004/108/ES o elektromagnetické kompatibilitě a směrnicí 2011/65/EU o omezení používání některých nebezpečných látek v elektrických a elektronických zařízeních.

POLSKI PL

- **Przed użyciem urządzenia należy dokładnie zapoznać się z niniejszą instrukcją.**
- **Niniejsza instrukcja stanowi nierozłączną część produktu. Należy ją przechowywać w bezpiecznym miejscu, w celu ponownego użytku.**

WAŻNE

- To urządzenie może być używane przez dzieci powyżej 8. roku życia oraz osoby niepełnosprawne fizycznie, czuciowo i umysłowo lub bez odpowiedniego doświadczenia i wiedzy, tylko jeśli zostały wcześniej odpowiednio poinstruowane w zakresie bezpieczeństwa użytkowania urządzenia i są świadome grożących niebezpieczeństw. Dzieci nie powinny bawić się urządzeniem. Czyszczenie i konserwacja mogą być przeprowadzane przez dzieci tylko pod nadzorem dorosłych.
- To urządzenie nie jest zabawką. Dzieci muszą znajdować się pod nadzorem w celu zagwarantowania, że nie będą bawić się urządzeniem.
- Czyszczenie i konserwacja nie powinny być przeprowadzane przez dzieci bez nadzoru dorosłych.
- Ten produkt jest przeznaczony wyłącznie do użytku osobistego, dla maksymalnej higieny nie podzielić się nim z innymi.
- Nie używać, jeśli popękana skóra, podrażnioną skórę lub na otwarte rany
- Nie używać po zażyciu słońce
- To urządzenie jest przeznaczone wyłącznie do użytku domowego, a nie do użytku profesjonalnego lub przemysłowego
- Nie używać urządzenia, jeśli spadnie, jeśli widoczne są oznaki uszkodzenia lub jeśli jest przeciek.
- Chcesz to urządzenie w miejscu niedostępnym dla dzieci i / lub osób o ograniczonej sprawności fizycznej, sensorycznej lub umysłowej lub brak doświadczenia i wiedzy
- Wszelkie niewłaściwe użycie lub niezgodne z instrukcją obsługi może doprowadzić do niebezpieczeństwa, anulując przy tym gwarancję i odpowiedzialność producenta.

OPIS
A Miejsca uchwytu
B Korpus
C Szczoteczka do czyszczenia
D Wybór prędkości
E Przycisk ON/OFF
F Miejsce na baterie (brak w zestawie)
G Pokrywa zabezpieczająca szczoteczkę
H Oś do umiejscowienia szczoteczki

MONTAŻ BATERII
- Zdejmij pokrywę komory baterii, przekręcając ją w jednym z kierunków (F)
- Włóż dwie baterie alkaliczne AAA (1,5 V) w miejsce ich przeznaczenia, znajdującym się w głównym korpusie aparatu (B), zwracając uwagę na właściwą polaryzację. Upewnij się, że twoje ręce i urządzenie są suche w trakcie wymiany baterii.
- Zamknij ponownie pokrywę komory baterii (F), dopasowując znak (mała wypukła kropka na obu elementach) i dokręcić aż do zatrzaśnięcia. (Fig 1.)
- Ostrzeżenie: Podczas montowania baterii, nie dotykać jednocześnie jej dwóch biegunów, gdyż może to spowodować rozładowanie się części zmagazynowanej energii, co bezpośrednio wpływa na ich żywotność.

SPOSÓB UŻYCIA
UWAGI PRZED UŻYCIEM:
- Upewnij się, że zostały usunięte wszystkie elementy opakowania z produktu.
- Zdjąć pokrywę zabezpieczającą szczoteczkę (G) (Fig 2.)
- Szczotka tego modelu jest wykonana z ultra-miękkiego materiału o bardzo dużej wydajności, nadająca się do 90% skór, nawet tych najbardziej wrażliwych.
- Różne rodzaje szczoteczek, dają różne efekty czyszczenia, szczoteczka do peelingu, zapewnia bardziej dokładne czyszczenie, odpowiednia dla tygodniowego czyszczenia obszarów najbardziej przetłuszczających się (strefa T).
- Jeśli skóra posiada makijaż, należy go ręcznie usunąć przed użyciem szczoteczki

SPOSÓB UŻYCIA:
- Zwilżyć skórę i szczoteczkę ciepłą wodą
- Nałóż produkt do czyszczenia twarzy na skórę lub szczoteczkę, według preferencji. (Fig 3.)
- Wyłączyć urządzenie, używając przycisku ON/OFF
- Wybierz żądaną prędkość:
  1 Skóra wrażliwa: nacisnąć przycisk prędkości (D), raz
  2 Skóra normalna: nacisną przycisk prędkości (D), dwa razy
- Przesuwaj delikatnie szczoteczkę po twarzy Zalecany czas użycia: 20 sekund na czole, 10 sekund na każdy policzek, 20 sekund na nos i podbródek. (Fig 4.)
- Utrzymywać szczoteczkę przy skórze Nie naciskać zbyt mocno, gdyż może zatrzymać jej ruch i zmniejszyć efektywność.

PO ZAKOŃCZENIU KORZYSTANIA Z URZĄDZENIA:
- Wyłączyć urządzenie, użyj przycisku ON/OFF
- Wyjąć baterie z urządzenia, jeśli nie będzie używane przez dłuższy czas.
- Wyczyścić urządzenie.

CZYSZCZENIE
- Czyścić urządzenie wilgotną szmatką zwilżoną kilkoma kroplami detergentu i osuszyć go później. (Fig 5.)
- Nie należy używać rozpuszczalników, ani produktów o odczynie pH kwaśnym lub zasadowym takich jak wybielacz, ani ściernych, do czyszczenia urządzenia.
- Nigdy nie zanurzaj urządzenia w wodzie ani w żadnej innej cieczy oraz nie wkładaj go pod kran.

CZYSZCZENIE SZCZOTECZKI (C)
- Zalecamy wymianę szczoteczki co 3 miesiące, ponieważ używając zużywa się włosie i jest ono coraz mniej efektywne.
- Raz w tygodniu wyciągnąć szczoteczkę C z korpusu A, ciągnąc na zewnątrz. Czyścić ciepłą wodą z mydłem, aby usunąć wszelkie pozostałości. (Fig 6.)

MATERIAŁY EKSPLOATACYJNE
- U dealerów i w sklepach można kupić materiały eksploatacyjne (szczoteczki) dla posiadanego modelu urządzenia.
- Zawsze należy używać oryginalnych materiałów eksploatacyjnych przeznaczonych specjalnie dla Twojego modelu urządzenia.
- W tym urządzeniu należy używać tylko baterii typu: 1,5V AAA

ANOMALIE I NAPRAWA
- W przypadku awarii oddaniem zestawu do pomocy technicznej i serwisu upoważnione. Nie należy podejmować prób demontażu lub naprawy, ponieważ może spowodować niebezpieczeństwo.

EKOLOGIA I ZARZĄDZANIE ODPADAMI
- Materiały, z których wykonane jest opakowanie tego urządzenia, znajdują się w ramach systemu zbierania, klasyfikacji oraz ich odzysku. Jeżeli chcecie Państwo się ich pozbyć, należy umieścić je w kontenerze przeznaczonym do tego typu materiałów.
- Produkt nie zawiera koncentracji substancji, które mogłyby być uznane za szkodliwe dla środowiska.

Symbol ten oznacza, że jeśli chcecie się Państwo pozbyć tego produktu po zakończeniu okresu jego użytkowania, należy go przekazać przy zastosowaniu określonych środków do autoryzowanego podmiotu zarządzającego odpadami w celu przeprowadzenia selektywnej zbiórki Odpadów Urządzeń Elektrycznych i Elektronicznych (WEEE).

Aby wyjąć akumulator po całkowitym zużyciu urządzenia, należy:
- Ostrożnie wyjąć akumulator z jego miejsca.

Symbol ten oznacza, że produkt może posiadać wewnątrz baterie lub akumulatory, które to powinny zostać uprzednio wyjęte przed pozbyciem się produktu. Pamiętać należy, że baterie/akumulatory powinny zostać złożone w specjalnych autoryzowanych kontenerach. I nie mogą być one nigdy wrzucane do ognia.

Urządzenie spełniające wymogi Ustawy 2004/108/EC o Zgodności Elektromagnetycznej i Ustawy 2011/65/EU w sprawie ograniczenia stosowania niektórych niebezpiecznych substancji w sprzęcie elektrycznym i elektronicznym.

SLOVENČINA SK

- **Pred použitím zariadenia si pozorne prečítajte tieto pokyny.**
- **Táto príručka je neoddeliteľnou súčasťou výrobku. Odložte si ju na bezpečné miesto pre prípad potreby v budúcnosti.**

DÔLEŽITÉ

- Tento spotrebič môžu používať deti staršie ako 8 rokov a osoby s obmedzenými fyzickými, zmyslovými alebo mentálnymi schopnosťami alebo s nedostatkom skúseností a znalostí, pokiaľ dostali pokyny na bezpečné používanie spotrebiča a uvedomuj si prípadné nebezpečenstvo. Deti sa nesmú so spotrebičom hrať. Čistenie a údržbu nesmú vykonávať deti bez dozoru.
- Toto zariadenie nie je hračka. Deti musia byť pod dozorom, aby sa s týmto zariadením nehrali.
- Čistenie a údržbu nesmú vykonávať deti bez dozoru dospelej osoby.
- Tento výrobok je určený len pre osobné použitie, pre maximálnu hygienu nie sú zdieľať s ostatnými.
- Nepoužívajte, ak popraskanej kože, podráždená koža alebo na otvorené rany
- Nepoužívajte po užití slnka.
- Toto zariadenie je určené výhradne na použitie v domácnosti, nie na priemyselné použitie. Je nebezpečné používať spotrebič na iné účely, na aké je určený.
- Nepoužívajte prístroj, ak spadol, ak existujú viditeľné známky poškodenia, alebo ak je únik.
- Uložiť túto prístroj mimo dosahu detí a / alebo osoby so zníženou fyzickou, zmyslovou alebo mentálne schopnosti či nedostatok skúseností a znalostí
- Akékoľvek nesprávne používanie alebo nedodržiavanie návodu na obsluhu má za následok zrušenie platnosti záruky a zodpovednosti výrobcu.

POPIS
A Oblasť úchytky
B Teleso
C Čistiaca kefka
D Volba otáčok
E Vypínač ON/OFF (Zap./Vyp.)
F Priehradka na batérie (batérie sa nedodávajú)
G Ochranný kryt na kozmetickú kefku
H Vreteno kefky

VKLADANIE BATÉRIÍ
- Kryt priehradky na batériu odstráňte jeho otočením nabok (F)
- Do priehradky v hlavnom telese zariadenia (B) vložte dve alkalické batérie velkosti AAA pri dodržaní polarity. Pri výmene batérií musíte mať suché ruky a zariadenie musí byť tiež suché.
- Na priehradku pre batérie znova založte kryt (F) s vyrovnanými značkami (malá bodka za obidvoch častiach) a zatlačte ho tak, aby zaklapol na miesto. (Fig 1.)
- Varovanie: Pri manipulácii s batériami sa nedotýkajte súčasne obidvoch pólov, pretože môže dôjsť k jej čiastočnému vybitiu a následnému zníženiu výdrže.

NÁVOD NA POUŽITIE
PRED POUŽITÍM:
- skontrolujte, či bol zo zariadenia odstránený celý obal;
- z kefky odstráňte ochranný kryt (G). (Fig 2.)
- kefka je v tomto modeli vyrobená z vysoko účinného a velmi mäkkého materiálu, ktorý je vhodný pre 90 % typov pokožky vrátane mimoriadne citlivej pokožky.
- rôzne typy kozmetických kief poskytujú rôzne čistiace účinky, pričom exfloatačná kozmetická kefka na tvár poskytuje hlbšie čistenie a vhodná je na týždennú očistu mastnejších oblastí (oblasť T).
- ak sa líčite, pred použitím tejto kefky ho odstráňte.

POUŽITIE:
- Pokožku si zvlhčite teplou vodou a kefkou.
- Tvárový čistiaci prostriedok naneste priamo na pokožku alebo na kefku podľa toho, čomu dávate prednosť. (Fig 3.)
- Zariadenie vypnite stlačením vypínača.
- Zvolte požadované otáčky.
  1 Citlivá pokožka: Raz stlačte tlačidlo volby otáčok (D).
  2 Normálna pokožka: Dvakrát stlačte tlačidlo volby otáčok (D).
- Kefkou zľahka prechádzajte po tvári v malých kruhoch, pričom začnite na čele a potom sa posúvajte smerom k brade, nosu a lícam. Odporúčaný čas čistenia kefkou: 20 sekúnd na čela, 10 sekúnd na každom líci, 20 sekúnd na nose a brade. (Fig 4.)
- Kefku držte rovno na pokožke. Netlačte príliš silne, pretože by to mohlo brániť zariadeniu v pohybe a znížiť jeho účinnosť.

PO SKONČENÍ POUŽÍVANIA ZARIADENIA:
- Zariadenie vypnite stlačením vypínača.
- Ak zariadenie nebudete po určitú dobu používať, vyberte z neho batérie.
- Zariadenie vyčistite.

ČISTENIE
- Zariadenie čistite vlhkou handričkou a niekolkými kvapkami čistiaceho prostriedku a potom ho vysušte.
- Na čistenie zariadenia nepoužívajte rozpúšťadlá alebo produkty s kyslou bázou alebo vysokou hodnotou pH, ako napríklad bielidlá alebo drsné čistiace prostriedky.
- Zariadenie neponárajte do vody ani inej tekutiny a nedávajte ho pod tečúcu vodu z vodovodu.

ČISTENIE KEFKY (C)
- Kefku odporúčame vymeniť každé 3 mesiace, pretože štetiny sú náchylné na opotrebovanie a sú menej účinné.
- Kefku (C) vyberte raz za týždeň z telesa (A) a umyte ju v teplej mydlovej vode, aby sa odstránili všetky nečistoty. (Fig 6.)

PRÍSLUŠENSTVO
- Príslušenstvo pre váš model (kefy) a valčeky z mikrominerálnych vlákien je možné získať od distribútorov a oprávnených firiem.
- Vždy používajte originálne príslušenstvo špecificky určené pre váš model zariadenia.
- V tomto zariadení sa musí používať iba nasledujúci typ batérií: 1,5V AAA

DCHÝLKY A OPRAVA
- Ak vzniknú nejaké problémy, vezmite zariadenie do autorizovaného technického servisu. Zariadenie sa bez pomoci nepokúšajte rozmontovať alebo opraviť, pretože to môže byť nebezpečné.

RECYKLOVANIE
- Ak ste sa rozhodli, že zariadenie zlikvidujete, najskôr vyberte batérie. Odpojte zariadenie zo zásuvky a nechajte ho zapnuté, kým sa batéria úplne nevybije. Potom ho zaneste do autorizovaného servisu.

UPOZORNENIE: Ak chcete prístroj odstrániť, NIKDY ho nevyhadzujte do odpadkového koša. Odneste ho do najbližšieho recyklačného strediska alebo strediska pre zber odpadu na ďalšie spracovanie. Pomôžete tým životnému prostrediu.

Comment retirer les piles de l'unité:
Po skončení životnosti zariadenia vyberte z neho batérie podľa nasledujúcich krokov:
- Batérie vyberte bezpečným spôsobom z ich priehradky.

Ak ste sa rozhodli, že zariadenie zlikvidujete, najskôr vyberte batérie.
Odpojte zariadenie zo zásuvky a nechajte ho zapnuté, kým sa batéria úplne nevybije. Potom ho zaneste do autorizovaného servisu.

Batérie NIKDY neodhadzujte do domového odpadu. Batérie vždy odovzdajte na príslušné zberné miesto.
Toto zariadenie je v súlade so smernicou o nízkom napätí č. 2006/95/ES, smernicou o elektromagnetickej kompatibilite č. 2004/108/ES a smernicou č. 2011/65/EU o obmedzení používania určitých nebezpečných látok v elektrických a elektronických zariadeniach.

MAGYAR HU

- **A készülék használatba vétele előtt figyelmesen olvassa el az alábbi utasításokat.**
- **A kézikönyv elválaszthatatlan részét képezi a terméknek. Őrizze meg biztos helyen, mert később még szüksége lehet rá.**

FIGYELMEZTETÉS

- Ezt a berendezést gyermekek 8 éves kortól, valamint csökkent fizikai, szenzoros- és szellemi képességekkel rendelkező személyek, illetve olyanok használhatják, akik nem rendelkeznek kellő tapasztalattal és ismeretekkel; amennyiben megfelelő tájékoztatást kaptak a berendezés biztonságos használatára vonatkozóan és megértették a lehetséges veszélyeket. Ügyeljünk rá, hogy gyermekek ne játszhassanak a berendezéssel. A tisztítást és a karbantartást gyermekek felügyelet nélkül nem végezhetik.
- Ez a készülék nem játék. Ügyeljen mindig a gyermekekre, hogy ne játsszanak a készülékkel.
- Gyermekek a készülék tisztítását és karbantartását csak felügyelet alatt végezhetik el.
- Ez a termék kizárólag személyes használatra, maximális higiénia ne ossza meg másokkal.
- Ne használja, ha repedezett, irritált bőr vagy a nyílt sebek
- Ne használja bevétele után a nap
- Ez a készülék kizárólag háztartási használatra, nem szakmai vagy ipari felhasználásra
- Ne használja a készüléket, hogy nem esett, ha vannak látható sérüléssel, vagy ha van szivárgás.
- Mentse a készüléket elzárva a gyermekek és / vagy a csökkent fizikai, érzékszervi vagy szellemi képességekkel illetve tapasztalattal és ismeretekkel
- Wszelkie niewłaściwe użycie lub niezgodne z instrukcją obsługi może doprowadzić do niebezpieczeństwa, anulując przy tym gwarancję i odpowiedzialność producenta.

MEGNEVEZÉS
A Fogási terület
B Test
C Tisztítókefe
D Sebességválasztás
E ON/OFF (BE/KI) kapcsoló
F Akkumulátortartó (akkumulátort nem tartalmaz)
G A kefe védőborítása
H A kefe orsója

AZ ELEM(EK) BESZERELÉSE
- Távolítsa el az akkumulátortartó rekesz fedelét annak oldalra csavarásával (F)
- Helyezzen be két AAA alkáli akkumulátort (1,5 V) polaritásuknak megfelelően az eszköz testén (B) található rekeszbe. Az akkumulátorok cseréjekor győződjön meg róla, hogy a kezei és az eszköz is szárazak.
- Zárja le az akkumulátortartó rekesz fedelét (F) ismételten a jelzések egy vonalba rendezésével (kis, domborított pontok mindkét részen) és nyomja azt le addig, amíg kattanva le nem záródik. (Fig 1.)
- Figyelem: Az elemek kezelésekor ne érintse meg egyidejűleg a két pólust, mivel az a tárolt energia részleges kisülését okozza, és ezáltal hatással van annak élettartamára.

HASZNÁLATI UTASÍTÁS
HASZNÁLAT ELŐTT:
- Győződjön meg róla, hogy a termékről minden csomagolás el lett távolítva.
- Vegye le a védőborítást a keféről (G) (Fig 2.)
- Ehhez a modellhez a kefe egy nagy hatásfokú és ultra lágy anyagból készült, amely alkalmas a bőrtípusok 90%-hoz, beleértve a rendkívül érzékeny bőrt is.
- A különböző típusú keféknek eltérő tisztítási hatása van, a hámtalanító kefe mélytisztítást eredményez, ezáltal alkalmas az olajosabb területek heti rendszerességű tisztítására (T-zóna).
- Ha sminket visel, távolítsa el azt a kefe használata előtt.

HASZNÁLAT:
- Meleg víz segítségével nedvesítse be a bőrt és a kefét.
- Alkalmazza az arctisztító terméket közvetlenül a bőrén vagy a kefén, tetszés szerint. (Fig 3.)
- Kapcsolja be a készüléket a Be-/Ki kapcsolóval.
- Válassza ki a kívánt sebességet.
  1 Érzékeny bőrtípus: Nyomja meg a sebességválasztó gombot (D) egyszer.
  2 Normál bőrtípus: Nyomja meg a sebességválasztó gombot (D) kétszer.
- Finoman dörzsölje végig az arcát a kefével kis köröket leírva, a homloktól kezdve az áll, az orr és az orcák felé haladva. Ajánlott kefélési idő: 20 másodperc a homlokon, 10 másodperc mindegyik orcán, 20 másodperc az orron és az állon. (Fig 4.)
- Tartsa a kefét síkban az arcával. Ne nyomja le túl keményen, mert ez meggátolhatja az eszköz mozgását, ezáltal pedig a hatékonyságát.

A KÉSZÜLÉK HASZNÁLATA UTÁN:
- Kapcsolja ki a készüléket a be/ki kapcsolóval.
- Vegye ki az elemeket a készülékből, ha hosszabb ideig nem kívánja használni azt.
- Tisztítsa meg a készüléket.

TISZTÍTÁS
- Tisztítsa meg a készüléket egy nyirkos ronggyal, pár csepp folyékony mosogatószerrel, aztán szárítsa meg azt. (Fig 5.)
- A készülék tisztításánál ne használjon oldószereket, savas vagy lúgos szereket, mint pl. fehérítőt vagy dörzsölő hatású szereket.
- Ne merítse a készüléket vízbe vagy más folyadékba, és ne helyezze azt folyó víz alá.

A KEFE TISZTÍTÁSA (C)
- Ajánlott a kefét 3 havonta kicserélni, mivel a sörték elkophatnak és ezáltal kevésbé lesznek hatékonyak.
- Hetente egyszer húzza le a kefét (C) a testről (A) Mossa át meleg, szappanos vízzel a szennyeződések eltávolításához. (Fig 6.)

KELLÉKEK
- Az eszköze modelljének megfelelő tartozékok (kefék) beszerezhetők a nagykereskedőktől és a jogosult létesítményektől.
- Mindig a kifejezetten az Ön készülékmodellje számára tervezett eredeti kellékeket alkalmazza.
- Kizárólag a következő akkumulátortípust használja az eszközhöz: 1,5V AAA

RENDELLENESSÉGEK ÉS JAVÍTÁS
- Ha rendellenességeket észlel a készüléknél, vigye azt egy felhatalmazott műszaki ügyfélszolgálathoz. Ne próbálja segítség nélkül szétszerelni, vagy megjavítani azt, mert az veszélyes lehet

ÚJRAHASZNOSÍTÁS
- Amikor úgy dönt, hogy kidobja a készüléket, először távolítsa el az akkumulátort. Húzza ki a készüléket, és addig üzemeltesse, amíg az akkumulátor teljesen le nem merül. Ezt követően vigye az akkumulátort egy hivatalos szervizközpontba.

FIGYELMEZTETÉS Amennyiben már nincs szüksége a készülékre, SOHA ne dobja azt a háztartási hulladék közé. A készülék szakszerű ártalmatlanítása érdekében keresse fel a legközelebbi újrahasznosító vagy szemétgyűjtő központot. Ilyen módon is hozzájárulhat környezete megóvásához..

A készülék élettartamának végeztével az akkumulátorok eltávolításához kövesse az alábbi lépéseket:
- Vegye ki biztonságosan az elemeket a házból.

Amikor úgy dönt, hogy kidobja a készüléket, először távolítsa el az akkumulátort.
Húzza ki a készüléket, és addig üzemeltesse, amíg az akkumulátor teljesen le nem merül. Ezt követően vigye az akkumulátort egy hivatalos szervizközpontba.

Ez az eszköz megfelel az alacsony feszültségű berendezésekre vonatkozó 2006/95/EK, az elektromágneses összférhetőségre vonatkozó 2004/108/EK, valamint az egyes veszélyes anyagok elektromos és elektronikus berendezésekben történő alkalmazásának korlátozásáról szóló 2011/65/EU rendeletnek.

БЪЛГАРСК BG

- **Преди да използвате уреда, прочетете внимателно тези инструкции.**
- **Тези инструкции за употреба са неразделна част от продукта.Съхранявайте ги на безопасно място за бъдеща справка.**

ВАЖНО

- Този уред може да бъде използван от деца на 8 и повече години и лица с намалени физически, сетивни или умствени възможности или неопитни и неграмотни лица, ако са наблюдавани или са им дадени инструкции относно употребата на уреда по безопасен начин и те разбират възможните опасности. Децата не трябва да си играят с уреда.Почистването и поддръжката не трябва да се прави от деца без надзор.
- В Децата не трябва да играят с уреда.
- В Почистване и поддръжка от страна на потребителя не трябва да ги изпълняват без надзор деца.
- Този продукт е предназначен единствено за лична употреба, за максимална хигиена не го споделят с другите.
- Не използвайте, ако напукана кожа, раздразнена кожа или отворени рани
- Да не се използва след като слънцето.
- Този уред е предназначен само за употреба в домашни условия и не е подходящ за промишлена употреба. Опасно да го използвате с каквато и да е друга цел, различна от упоменатата.
- Не правете никакви промени и ремонти на уреда. В случай на каквато и да е аномалия в уреда, не го използвайте и го занесете в оторизиран ремонтен сервиз.
- Не използвайте уреда, ако той е паднал, ако има видими признаци на повреда, или ако има теч.
- Всяко неправомерно използване или несъгласни с инструкциите, може да включва опасност и отпадане на гаранцията и отговорността продукт.

ОПИСАНИЕ
A Място за захващане
B Корпус
C Четчица за почистване
D Селектор на скоростите
E Прекъсвач за вкл./изкл
F Хранилище за батериите (не включва батерии)
G Защитен капак за четката
H Ос за поставяне на четката

ПОСТАВЯНЕ НА БАТЕРИЯТА/БАТЕРИИТЕ
- Отстранете капака от хранилището за батерията/батериите, като го завъртите настрана (F)
- Поставете алкалните батерии AAA (1,5 V) в хранилището, намиращо се на основния корпус на уреда (B), като се съобразявате с указания поляритет. Преди да пристъпите към подмяна на батерии, уверете се, че ръцете ви и самият уред са сухи.
- Отново затворете капака на хранилището за батерии (F), докато двете релефни точки върху двете части съвпаднат и се чуе щракване. (Fig 1.)
- Внимание: По време на процеса на манипулация на батерията, не пипайте едновременно двата полюса, тъй като това би причинило изразяване на натрупаната във Вас енергия, засягайки директно вашето дълголетие.

НАЧИН НА УПОТРЕБА
ЗАБЕЛЕЖКИ ПРЕДИ УПОТРЕБА:
- Уверете се, че сте отстранили цялата опаковка от уреда.
- Отстранете капачката от четката (G) (Fig 2.)
- Четката на този модел е изготвена от свръхмек и високо ефективен материал, пригоден за 90% от видовете кожа, включително и най-чувствителните от тях.
- Различните видове четки почистват по различен начин. Пилинговата четка осъществява по-дълбоко почистване и е предназначена за поседмично почистване на най-мазните области. (област T).
- Преди прилагане на четката, ако кожата Ви е гримирана, премахнете грима на ръка.

УПОТРЕБА:
- Навлажнете кожата и четката с леко затоплена вода.
- По Ваше усмотрение, приложете продукта за почистване на лицето върху кожата или върху четката. (Fig 3.)
- Включете уреда, от прекъсвач за включване/изключване.
- Изберете желаната от Вас мощност:
  1 За чувствителни кожи: натиснете един път копчето за скоростта (D)
  2 За обикновени кожи: натиснете два пъти копчето за скорост (D)
- Прекарайте леко и на малки кръгове четката по лицето, като започнете от челото, а след това я придвижете към брадичката и носа и, най-накрая - по страните. Препоръчано време за употреба на уреда: 20 секунди за челото, 10 секунди за всяка страна, 20 секунди за носа и брадичката. (Fig 4.)
- Четката трябва да се придържа на повърхността на кожата. Не притискайте прекалено силно, тъй като може да възпрепятствате движението и намалите ефективността.

СЛЕД ПРИКЛЮЧВАНЕ УПОТРЕБАТА НА УРЕДА, НАПРАВЕТЕ СЛЕДНОТО:
- Спрете уреда от бутона за включване/изключване.
- Отстранете батериите от уреда, ако няма да го използвате скоро.
- Почистете уреда.

ПОЧИСТВАНЕ
- Почистете уреда с влажна кърпа, напоена с няколко капки миещ препарат и после го подсушете. (Fig 5.)
- За почистването му не използвайте разтворители и препарати с киселинен или основен pH фактор, като белина и абразивни продукти.
- Не потапяйте уреда във вода или друга течност, нито го поставяйте под крана на чешмата.

ПОЧИСТВАНЕ НА ЧЕТКАТА (C)
- Препоръчваме Ви да подменяте четката на всеки 3 месеца, тъй като власинките й се изтриват и намаляват своя ефект.
- Веднъж седмично, изваждайте четката C от корпуса A, като я издърпвате навън. Почистете с хладка сапунена вода, за да отстраните всякакви остатъци. (Fig 6.)

КОНСУМАТИВИ
- Във фирмените и оторизираните магазини могат да се закупят консумативите (четки) за Вашия модел прахосмукачка.
- Използвайте винаги оригинални консумативи, специално предназначени за Вашия модел уред.
- Този уред следва да се използва само с батерии от вида 1,5V AAA

АНОМАЛИИ И РЕМОНТ
- В случай на повреда, като на снимачната площадка на помощ Service Technical разрешен. Не се опитвайте да разглобявате или ремонт, защото може да има опасност.

Опазване на околната среда и възможност за рециклиране на уреда
- В случай, че решите да не използвате апарата отново, препоръчваме да го направите негоден за употреба. За целта, изключете апарата от мрежата и прережете захранващия кабел. Освен това, препоръчва се да направите негодни за употреба възможно опасните части на уреда - особено имайки предвид, че деца могат да ги използват за игра.
- Когато решите да изхвърлите апарата, първо извадете батерията. Изключете апарата и го оставете да работи, докато батерията се разреди напълно и се обърнете към упълномощен сервиз.

Използваните батерии в този уред са тип Ni-MH, поради което следва да бъдат рециклирани или изхвърляни, следвайки поместните закони и регламенти. НИКОГА не изхвърляйте батериите в контейнери за домашни отпадъци. Изхвърляйте уреда в предназначен за това контейнер.

За да отстраните батериите, след като експлоатационният живот на уреда изтече, процедирайте както следва:
- Безопасно извадете батерията от мястото й.

ВНИМАНИЕ! Когато пожелаете да се освободите от уреда, НИКОГА не го изхвърляйте на боклука, а се обърнете към ЧИСТО МЯСТО или такова за събиране на отпадъци близо до вашето жилище, за да бъде подложен на обработка. По този начин Вие допринасяте за опазването на околната среда.

Този уред отговаря на Директива 2006/95/ЕС за ниско напрежение, Директива 2004/108/ЕС за електромагнитна съвместимост, Директива 2011/65/ЕС относно ограничението за употребата на определени опасни вещества в електрическото и електронното оборудване и Директива 2009/125/ЕС за създаване на рамка за определяне на изискванията за екодизайн към продукти, свързани с енергопотреблението,

ROMÂNA RO

- **Преди да използвате уреда, прочетете внимателно тези инструкции.**
- **Тези инструкции за употреба са неразделна част от продукта.Съхранявайте ги на безопасно място за бъдеща справка.**

INSTRUCŢIUNI DE SECURITATE

- Acest aparat poate fi utilizat de persoane care nu sunt familiarizate cu utilizarea sa, persoane cu dizabilități sau copii cu vârste de 8 ani și mai mult doar sub supraveghere sau după ce au fost instruiţi cu privire la utilizarea în siguranţă a aparatului şi au înţeles pericolele care pot apărea
- Copii nu trebuie să realizeze operațiuni de spălare sau întreținere a aparatului decât dacă sunt supravegheați de un adult.
- Acest aparat nu este o jucărie.Copiii trebuie supravegheaţi pentru a garanta că nu se joacă cu acest aparat.
- Acest produs este destinat exclusiv pentru uz personal, pentru igiena maxima nu o împărtășesc cu alții.
- Nu utilizați dacă pielii crăpate, pielea iritata sau pe rani deschise
- Nu utilizați după ce a luat la soare
- Questo dispositivo è stato progettato esclusivamente per uso domestico, non per uso professionale o industriale
- Nu utilizaţi aparatul în cazul în care a căzut, în cazul în care există semne vizibile de deteriorare, sau dacă există scurgeri.
- Salvează acest aparat la îndemâna copiilor și / sau a persoanelor cu abilitati fizice redusă, senzoriale sau mentale sau lipsă de experiență și cunoștințe
- Orice utilizare incorectă sau în dezacord cu instructiunile de folosire, anulează garantia si responsabilitatea fabricantului.

DESCRIERE
A Suprafaţa de apucare
B Corp
C Perie de curăţare
D Selectare viteză
E Întrerupător ON/OFF (PORNIRE/OPRIRE)
F Compartimentul bateriilor (nu sunt incluse)
G Capac de protecţie pentru perie
H Axul periei

MONTAREA BATERIILOR
- Scoateţi capacul compartimentului bateriilor prin răsucirea acestuia către lateral (F)
- Introduceţi două baterii alcaline AAA (1,5 V) în compartimentul acestora, amplasat pe corpul principal al dispozitivului (B), respectând polaritatea. Când înlocuiţi bateria, asiguraţi-vă că mâinile dvs. şi dispozitivul sunt uscate.
- Închideţi din nou capacul compartimentului bateriilor (F) prin alinierea marcajelor (punct mic proeminent pe ambele părţi) şi apăsare până când se aude un clic. (Fig 1.)
- Precauţie: În timpul manevrării bateriilor, nu atingeţi simultan polii acestora, deoarece astfel veţi provoca descărcarea parţială a energiei stocate, afectând astfel longevitatea lor.

INSTRUCŢIUNI DE UTILIZARE
ÎNAINTE DE UTILIZARE:
- Verificaţi dacă aţi scos toate ambalajele produsului.
- Scoateţi capacul de protecţie de pe perie (G). (Fig 2.)
- Peria acestui model este fabricată dintr-un material foarte moale şi eficient, potrivit pentru 90% dintre tipurile de piele, inclusiv pielea foarte sensibilă.
- Tipuri diferite de perii produc efecte de curăţare diferite, peria de exfoliere asigură o curăţare mai profundă, potrivită pentru curăţarea săptămânală a zonelor mai uleioase (zona T).
- Dacă purtaţi machiaj, îndepărtaţi-l manual înainte de a utiliza peria.

UTILIZARE:
- Utilizaţi apă caldă pentru a umezi pielea şi peria.
- Aplicaţi produsul de curăţare facială direct pe piele sau perie, după cum preferaţi. (Fig 3.)
- Porniţi aparatul de la întrerupătorul pornit/oprit.
- Selectaţi viteza dorită.
  1 Piele sensibilă: Apăsaţi butonul de viteză (D) o dată.
  2 Piele normală: Apăsaţi butonul de viteză (D) de două ori.
- Deplasaţi uşor peria pe faţă în cercuri mici, începând cu fruntea şi apoi deplasându-vă către bărbie, nas şi obraji. Timp de periere recomandat: 20 secunde pentru frunte, 10 secunde pentru fiecare obraz, 20 secunde pentru nas şi bărbie. (Fig 4.)
- Ţineţi peria dreaptă pe piele. Nu apăsaţi prea tare deoarece deplasarea dispozitivului poate fi împiedicată şi eficienţa acestuia redusă.

DUPĂ CE AŢI TERMINAT UTILIZAREA APARATULUI:
- Opriþi aparatul de la întrerupătorul pornit/oprit.
- Scoateţi bateriile din aparat, dacă nu îl veţi utiliza mai mult timp.
- Curăţaţi aparatul

CURĂŢARE
- Curăţaţi fierul de călcat cu o cârpă umedă şi câteva picături de lichid de spălare, apoi uscaţi-l. (Fig 5.)
- Nu utilizaţi solvenţi sau produse cu pH acid sau bazic, de exemplu înălbitori sau produse abrazive, pentru curăţarea aparatului.
- Nu introduceţi niciodată aparatul în apă şi în niciun alt lichid, nu amplasaţi aparatul sub un robinet.

CURĂŢAREA PERIEI (C)
- Recomandăm înlocuirea periei la fiecare 3 luni, deoarece perii se pot uza, pierzându-şi eficienţa.
- Scoateţi peria (C) din corpul (A) o dată pe săptămână. Spălaţi-o cu apă caldă şi săpun pentru a elimina toată murdăria. (Fig 6.)

CONSUMABILE
- Consumabilele pot fi achiziţionate de la distribuitori şi locaţii autorizate (perii) pentru modelul dvs. de aparat.
- Utilizaţi întotdeauna componente originale, special proiectate pentru modelul aparatului dvs.
- Pentru aparat trebuie utilizate numai baterii de tipul următor: 1,5V AAA

ANOMALII SI REPARATII
- In cazul aparitiei unor anomalii la cablul de alimentare, nu incercati sa schimbati cablul, ar pute fi periculos. Duceti aparatul la un service autorizat.

RECICLAREA
- Înainte de a elimina aparatul, scoateţi bateria. Scoateţi aparatul din priză şi folosiţi-l până când bateria este complet consumată înainte de a-l duce la un service autorizat.

ATENŢIE!: Atunci când doriţi să eliminaţi aparatul, nu îl aruncaţi NICIODATĂ împreună cu gunoiul menajer. Duceţi-l la cel mai apropiat centru de colectare şi reciclare a materialelor uzate, pentru a fi prelucrat corespunzător. Astfel veţi contribui la protejarea mediului înconjurător.

Pentru a scoate bateriile, odată ce durata de viaţă a dispozitivului s-a încheiat, procedaţi după cum urmează:
- Scoateţi cu atenţie bateria din compartimentul său.

Înainte de a elimina aparatul, scoateţi bateria.
Scoateţi aparatul din priză şi folosiţi-l până când bateria este complet consumată înainte de a-l duce la un service autorizat.

Nu aruncaţi NICIODATĂ bateriile împreună cu gunoiul menajer. Aruncaţi aparatul în pubela corespunzătoare.
Acest aparat este conform Directivei 2006/95/CE privind tensiunile joase, Directivei 2004/108/CE privind compatibilitatea electromagnetică şi Directivei 2011/65/UE privind restricţiile de utilizare a anumitor substanţe periculoase la echipamentele electrice şi electronice.

AR العربية

1 تنبيه
- **إقرأ بالكامل هذه الإرشادات قبل استخدام الجهاز الخاص بك.**
- **يعد هذا الدليل جزء لا يتجزأ من المنتج. احتفظ به في مكان آمن للرجوع إليه في المستقبل.**

تنبيه

- يمكن أن يستخدم هذا الجهاز الأطفال من هم بعمر 8 سنوات والأشخاص من ذوي القدرات البدنية أو الحسية أو العقلية المنخفضة أو انعدام الخبرة والمعرفة، إذا ما قدم لهم الإشراف أو التدريب المناسبين فيما يتعلق باستعمال الجهاز بطريقة آمنة ويستوعبوا المخاطر المترتبة عليه. يجب على الأطفال عدم اللعب بهذا الجهاز. لا يجب على الأطفال القيام بالتنظيف والصيانة التي يجب أن يقوم بها المستخدم ومن دون إشراف.

- إن التنظيف والصيانة التي يجب على المستخدم القيام بها لا ينبغي على الأطفال القيام بها من دون مراقبة.
- هذا الجهاز ليس لعبة. يجب مراقبة الأطفال لكي لا يلعبوا بهذا الجهاز.
- تم تصميم هذا المنتج للاستخدام الشخصي فقط، لأقصى قدر من النظافة لا تقاسمها مع الآخرين.
- لا تستخدم إذا كان تشقق الجلد، البشرة أو على الجروح المفتوحة
- لا تستخدم بعد أخذ الشمس

- إن هذا الجهاز هو للاستعمال المنزلي فقط، وليس للاستعمال الصناعي. إن أي استعمال غير ما هو مذكور يمكن أن يكون خطراً.
- لا تستخدم أجزاء أو ملحقات غير مرفقة أو موصى بها من قبلSOLAC.
- قم بإزالة جميع الأكياس الورقية أو البلاستيكية والرقائق البلاستيكية والكرتون والملصقات المحتملة الموجودة داخل أو خارج الجهاز التي استخدمت كحماية في النقل أو الترويج للبيع.
- لا تستخدم الجهاز إذا كان قد سقط منه، إذا كان هناك علامات واضحة للضرر، أو إذا كان هناك تسرب.
- أي استخدام غير لائق أو نختلف مع الإرشادات، قد تنطوي على خطر وباطلة الضمان والمنتج المسؤولية.

الوصف
A منطقة المسك
B الهيكل
C فرشاة تنظيف
D تحديد السرعات
E زر تشغيل/إيقاف
F مكان تثبيت للبطاريات (غير مرفقة)
G غطاء واقي للفرشاة
H محور وضع الفرشاة

تثبيت البطارية/البطاريات
- قومي بإزالة غطاء حجرة البطارية/البطاريات، وذلك بتدويره نحو جانب (F
- أدخلي اثنين من البطاريات القلوية(1.5 V) AAA في مكان تثبيتها، الواقع في الهيكل الرئيسي من الجهاز (B)، مع مراعاة القطبية المشار إليها. تأكدي من أن يديك والجهاز جافين عندما تقومي باستبدال البطارية.
- أغلقي من جديد غطاء حجرة البطارية/البطاريات (F)، واعملي على مطابقة العلامة (نقطة صغيرة بارزة في كلا القطعتين) واضغطي حتى سماع نقرة.

- تحذير: خلال عملية التعامل مع البطارية، لا تلامسي في وقت واحد القطبين، إذ قد يسبب تفريغ جزء من طاقتها المخزنة، مما يؤثر بشكل مباشر على طول عمرها.

طريقة الاستخدام
ملاحظات أولية للاستعمال:
- تأكدي من أنك قد أزلت كافة مواد تعبئة وتغليف المنتج.
- قومي بإزالة الغطاء الواقي للفرشاة (G(

- تتكون الفرشاة من هذا الطراز من مواد فائقة النعومة ذات كفاءة عالية، مناسبة لنسبة90% من البشرة، بما فيها البشرة الحساسة.
- أنواع مختلفة من الفرش، تحصل على تأثيرات مختلفة من التنظيف، فرشاة التقشير توفر تنظيفاً شاملاً من الأعماق، مصممة للتنظيف الأسبوعي للمناطق الدهنية جداً (منطقةT.(
- إذا تم وضع المكياج على البشرة، قومي بإزالة المكياج يدوياً قبل استعمال الفرشاة.

الاستعمال:
- بللي البشرة والفرشاة بماء دافئ.
- ضعي منتج تنظيف الوجه على البشرة أو على الفرشاة، حسب التفضيل.

- شغلي الجهاز وذلك بالضغط على زر التشغيل/الإيقاف.
- حددي السرعة المطلوبة:
  1 البشرة الحساسة: شغلي زر السرعة (D) مرة واحدة
  2 للبشرة العادية: شغلي زر السرعة (D) مرتين
- قومي بتمرير الفرشاة بلطف على الوجه عن طريق عمل دوائر صغيرة، بدءاً من الجبهة، ثم بتحريكها نحو الذقن والأنف والخدين. وقت الاستعمال الذي ينصح به:20 ثانية للجبهة و 10 ثوان لكل خد و 20 ثانية للأنف والذقن.

- حافظي على الفرشاة على مستوى البشرة. لا تضغطي بقوة كبيرة حيث يمكن أن يمنع الحركة ويقلل الفعالية.

بعد الانتهاء من استعمال الجهاز:
- أوقفي الجهاز، عن طريق تحريك زر تشغيل/إيقاف.
- قومي بإزالة البطاريات من الجهاز إذا لن تستعملي الجهاز لمدة طويلة من الزمن.
- نظفي الجهاز.

التنظيف
- قومي بتنظيف الجهاز بقطعة قماش مبللة ومشربة ببضع قطرات من منظف ثم جففيه.
- لا تستخدمي مواد مذيبة ولا منتجات بعنصر رقم هيدروجيني حامضي أو أساسي مثل القاصر ولا منتجات كاشطة لتنظيف الجهاز.
- لا تغطسي الجهاز في ماء أو سائل آخر، ولا حتى وضعه تحت الحنفية.

- تنظيف الفرشاة)C(
نوصي باستبدال الفرشاة كل3 شهور لأنه مع الاستعمال تتآكل الشعيرات وتصبح أقل فعالية.
مرة واحدة في الأسبوع، قومي بنزع الفرشاةC من الهيكلA، وذلك بسحبها إلى الخارج. قومي بتنظيفها بماء دافئ فيه صابون لإزالة أي بقايا.

مواد قابلة للاستهلاك
- يمكن شراء المواد القابلة للاستهلاك (الفرش) لطراز الجهاز الخاص بك عند الوكلاء والمتاجر المعتمدين.
- استعملي دائماً القطع الأصلية المصممة خصيصاً لطراز الجهاز الخاص بك.
- لا يجب استعمال هذا الجهاز إلا مع بطاريات من نوع:1.5V AAA

الإعطاب وكيفية الإصلاح

- في حالة ظهور عطب، احمل الجهاز إلى مركز مرخص للخدمة التقنية.

لمنتجات الاتحاد الأوروبي و/ أو في حال المطالبة بها حسب القوانين في بلدك الأصلي:

البيئة وإمكانية إعادة تصنيع المنتج

- إن المواد التي يتكون منها حاوي هذا الجهاز هي تندمج في وسيلة جمع، وترتيب، وإعادة تصنيعها.
- إن هذا المنتج خال تماما من تكاثف للمواد التي يمكن اعتبارها مضرة بالمحيط.

- هذاالرمز يشير إلى أردت التخلص من المنتج وعند التأكد من انتهاء عمره، يجب إتمام ذلك عن طريق استخدام الوسائل المناسبة على يد الوكلاء المعتمدون للتعامل مع هذه المخلفات وذلك بهدف الجمع المنتقى لهذه المخلفات من الأجهزة الكهربية والالكترونية)RAEE(.

يستوفي هذا الجهاز توجيهEC/2006/95 للجهد المنخفض، وتوجيهEC/2004/108 للتوافق الكهرومغناطيسي وتوجيهEU/2011/65 حول قيود استخدام مواد خطرة معينة في الأجهزة الكهربائية والإلكترونية.

MOD.
BE1005

CEPILLO FACIAL	INSTRUCCIONES DE USO
FACIAL BRUSH	INSTRUCTIONS FOR USE
BROSSE À VISAGE	MODE D'EMPLOI
GESICHTSREINIGUNGSBÜRSTE	GEBRAUCHSANLEITUNG
ESCOVA DE LIMPEZA FACIAL	INSTRUÇÕES DE USO
SPAZZOLA VISO	ISTRUZIONI PER L'USO
ORSTELTJE VOOR HET GEZICHT	GEBRUIKSAANWIJZING
ČISTICÍ KARTÁČEK NA OBLIČEJ	NÁVOD K POUZITÍ
SZCZOTECZKA DO TWARZY	INSTRUKCJA OBSŁUGI
KOZMETICKÁ KEFKA NA TVÁR	NÁVOD NA POUŽITIE
ARCKEFE	HASZNÁLATI UTASÍTÁS
ЧЕТКА ЗА ЛИЦЕ	ИНСТРУКЦИЯ ЗА УПОТРЕБА
PERIE FACIALĂ	INSTRUCŢIUNI DE UTILIZARE
فرشاة الوجه	تاميلعت

Solac is a registered Trade Mark

lo que hacemos, lo hacemos bien
what we do, we do well

Español / **ES**
English / **EN**
Français / **FR**
Deutsch / **DE**
Português / **PT**
Italiano / **IT**
Nederlands / **NL**
Česky / **CS**
Polski / **PL**
Slovenčina / **SK**
Magyar / **HU**
български / **BG**
Română / **RO**
العربية / **AR**

Model: BE1005
Rated Power: 3,0 V DC

In conformity with the European directives
- 2006/95/EC Low-Voltage Directive
- 2004/108/EC EMC Directive
- 2011/65/EU Directive

www.solac.com